skølm.

Orm

Couchtisch





Hey,

wir freuen uns, dass Du Dich für unser Produkt entschieden hast. Beachte die kommenden Hinweise, um den Aufbau problemlos zu gestalten.

Viel Spaß mit Deinem Produkt!

50%

weniger Fehler beim Aufbau durch sorgfältiges Lesen der Anleitung

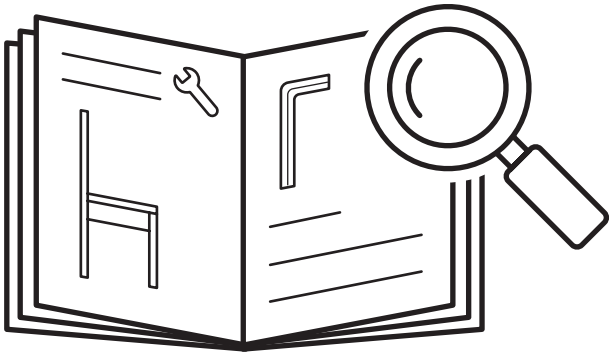



10-20

min

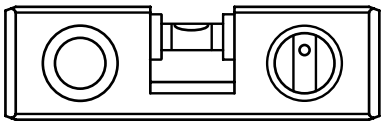

skølm.

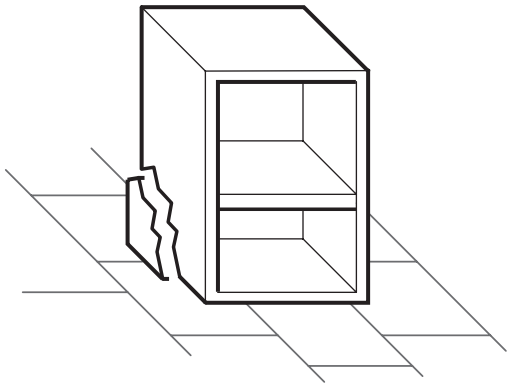

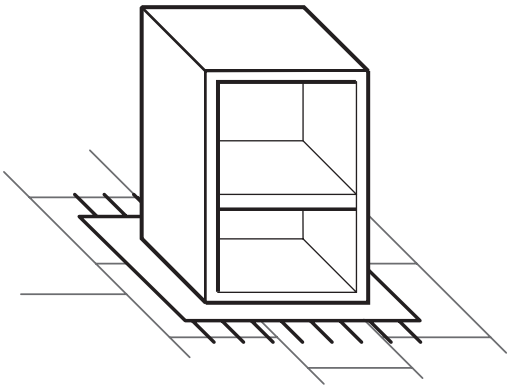

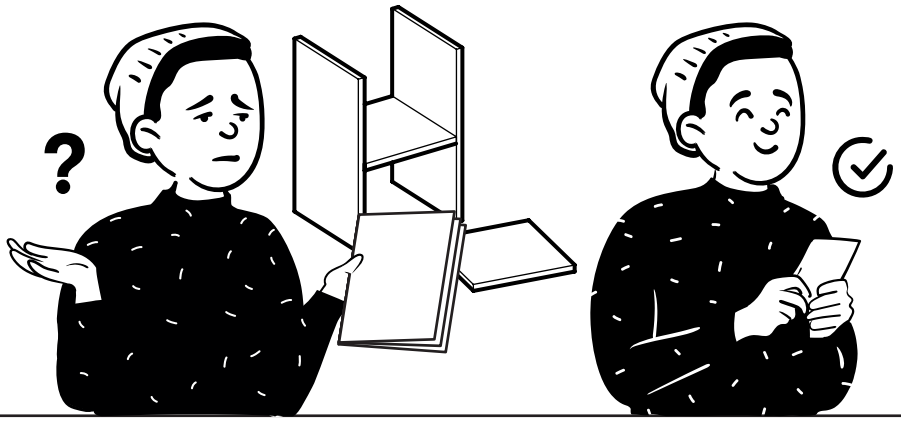

Fragen?

Wir sind für Dich da!

service@bela-living.de

skølm.

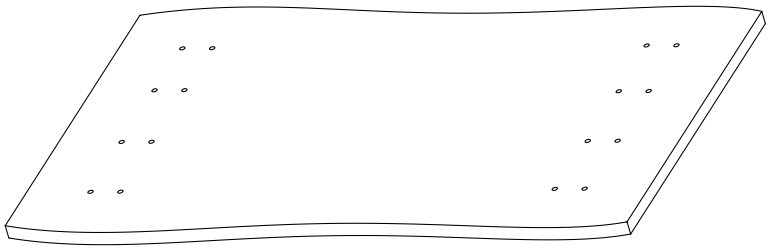

1 Tischplatte
1x

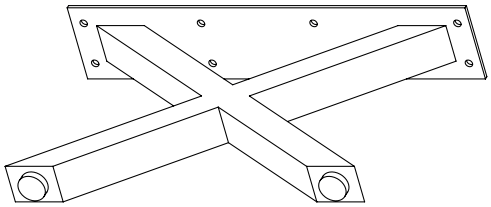

2 Fuß
2x

Maßeinheit in mm

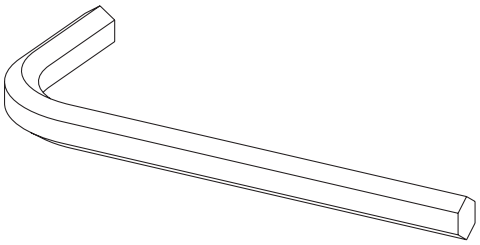

T10 - Innensechskant

1x



F11 - Schraube M6 x 12

16x

skølm.

Ein letzter Check:

Bitte überprüfe, ob Du alle Teile hast.

Viel Spaß beim Aufbau!

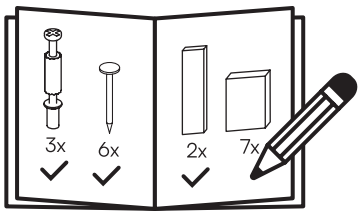

1

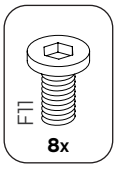

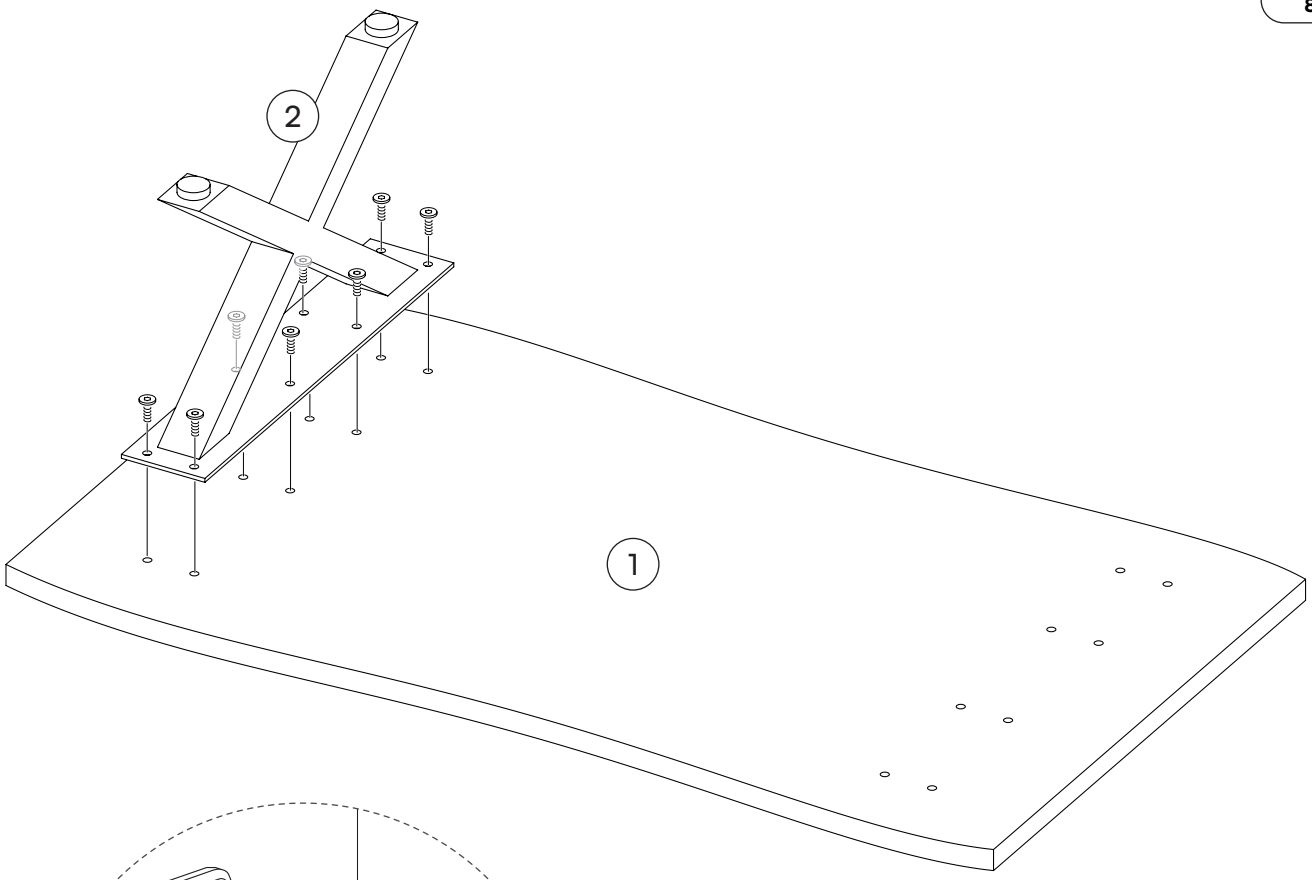

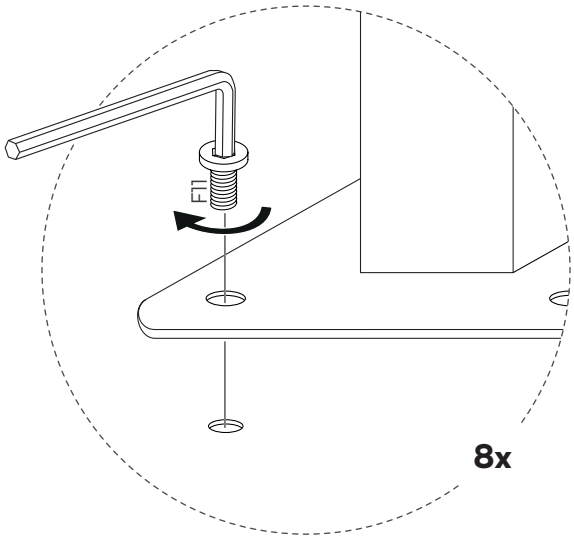

2

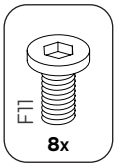

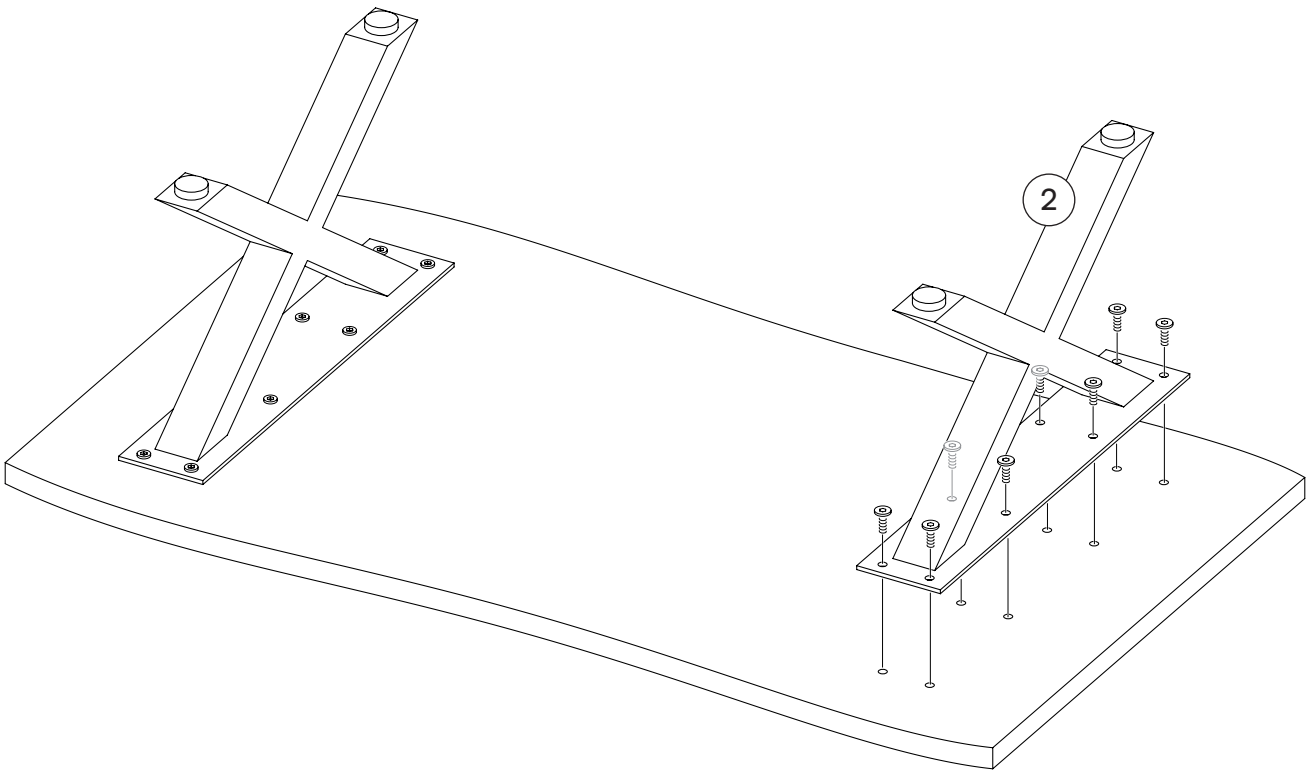

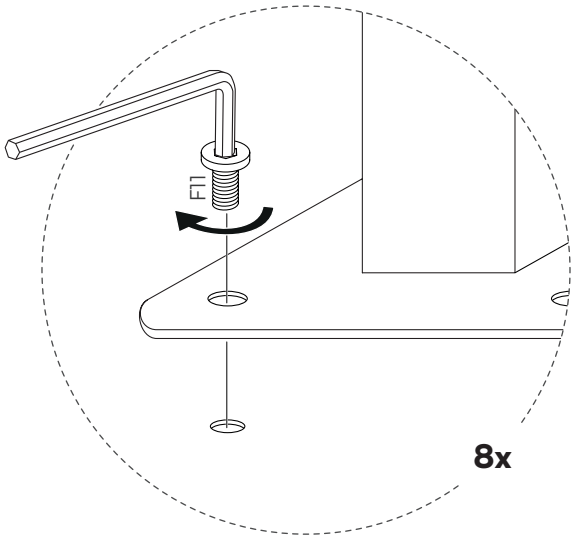

3

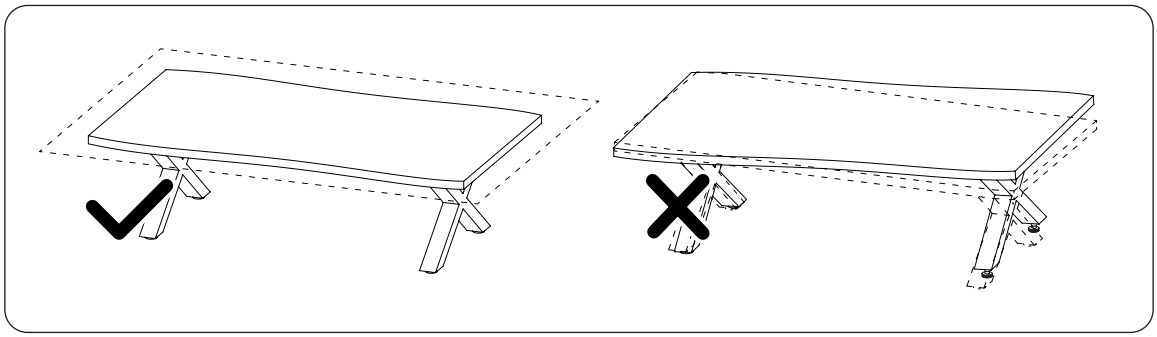

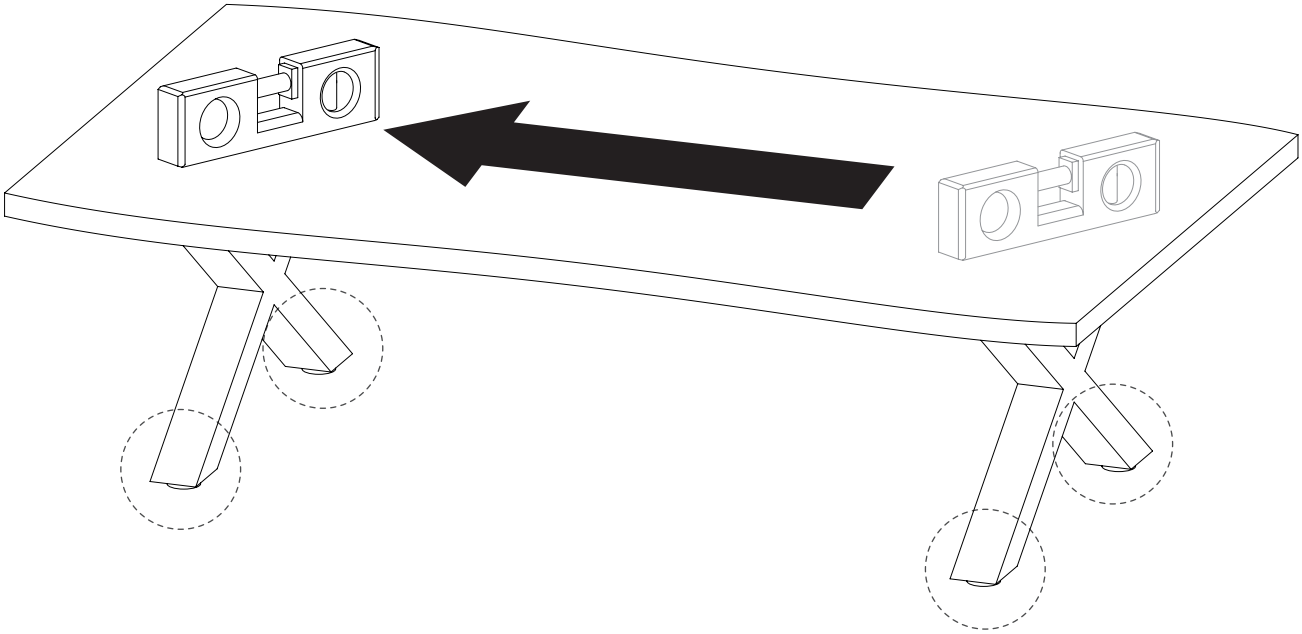

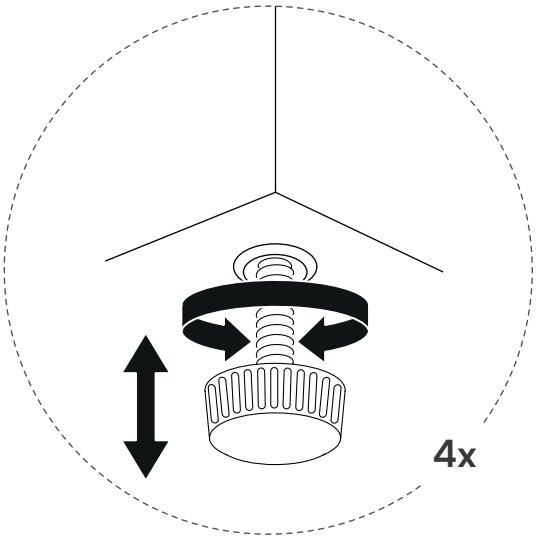

Geschafft!

skølm.

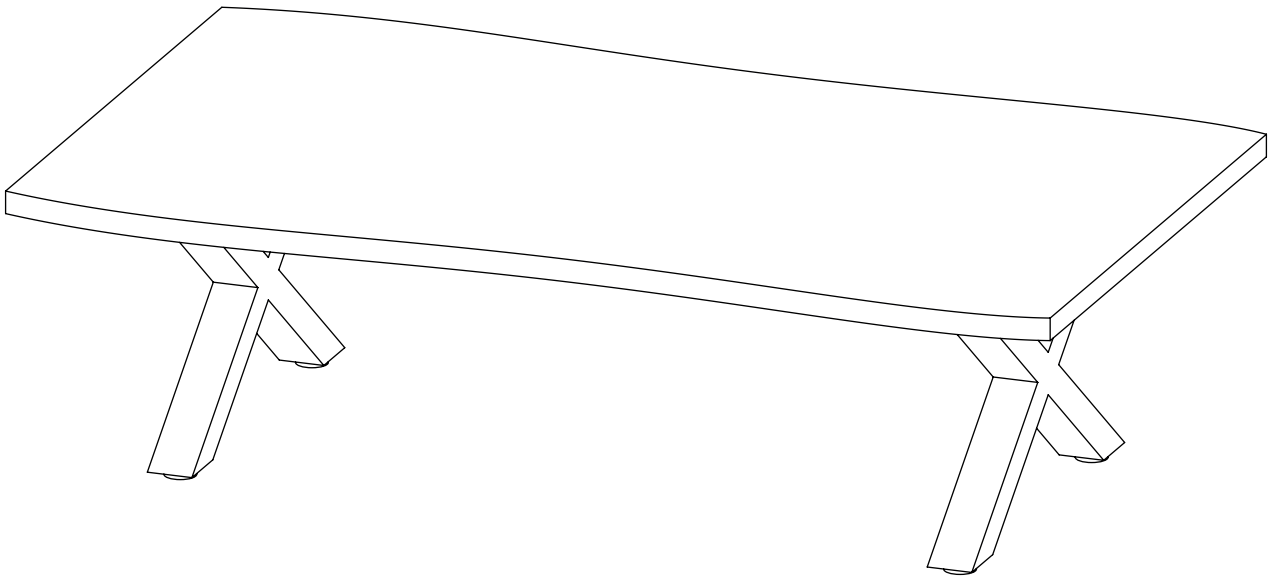

Fragen?

Wir sind für Dich da!

Scanne den QR-Code oder schreib uns an **service@bela-living.de.**
Gemeinsam kriegen wir jedes Problem gelöst!

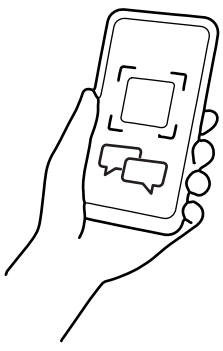



skølm.