skølm.

Arvakr

Esszimmerstuhl

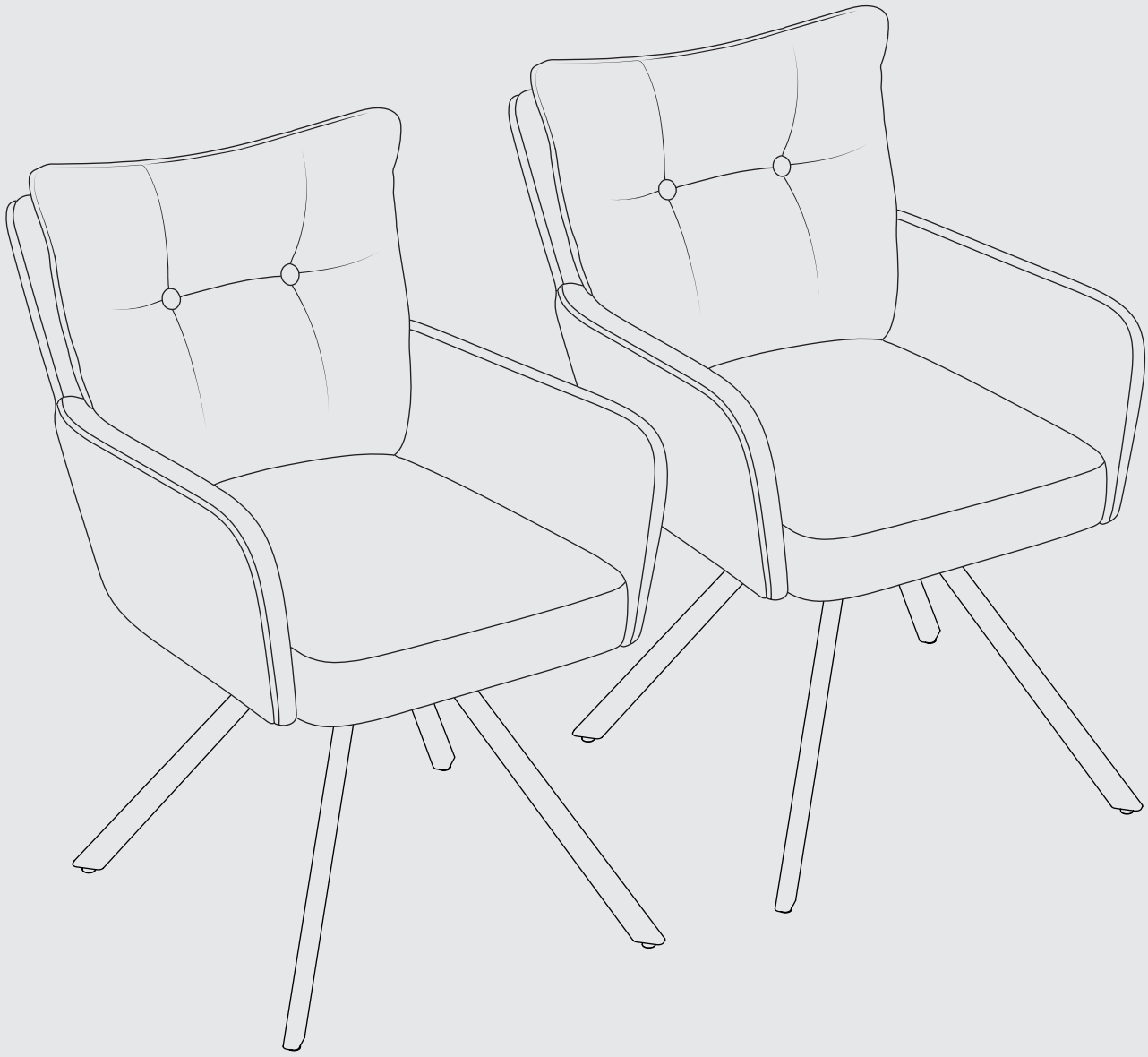



Hey,

wir freuen uns, dass Du Dich für unser Produkt entschieden hast. Beachte die kommenden Hinweise, um den Aufbau problemlos zu gestalten.

Viel Spaß mit Deinem Produkt!

50%

weniger Fehler beim Aufbau durch sorgfältiges Lesen der Anleitung

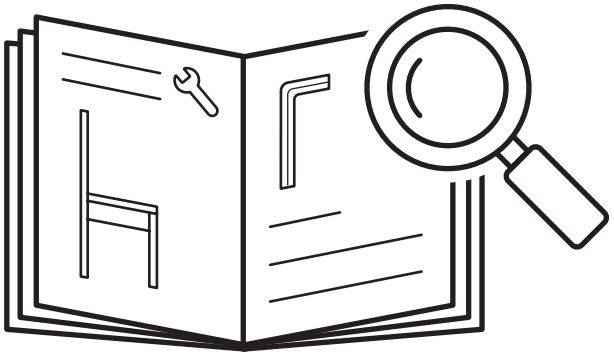



30-40

min

skølm.

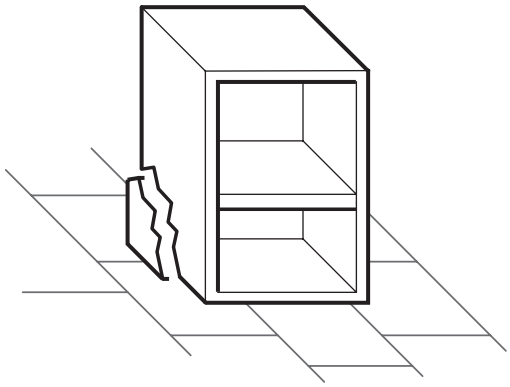

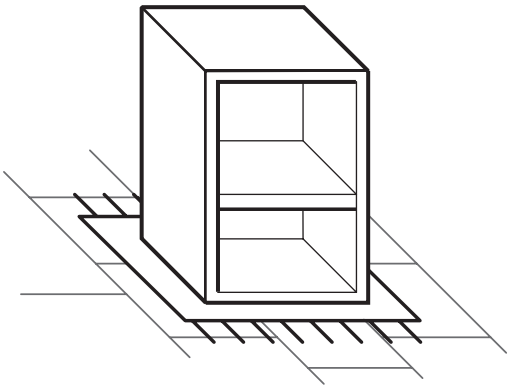

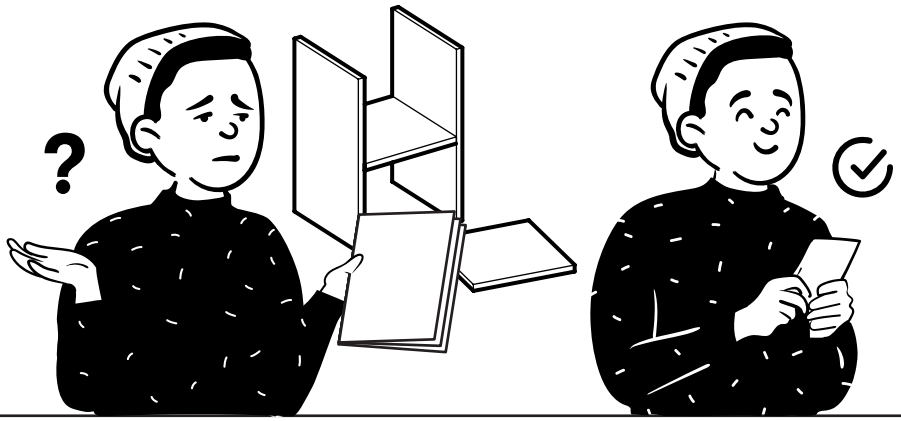

Fragen?

Wir sind für Dich da!

service@bela-living.de

skølm.

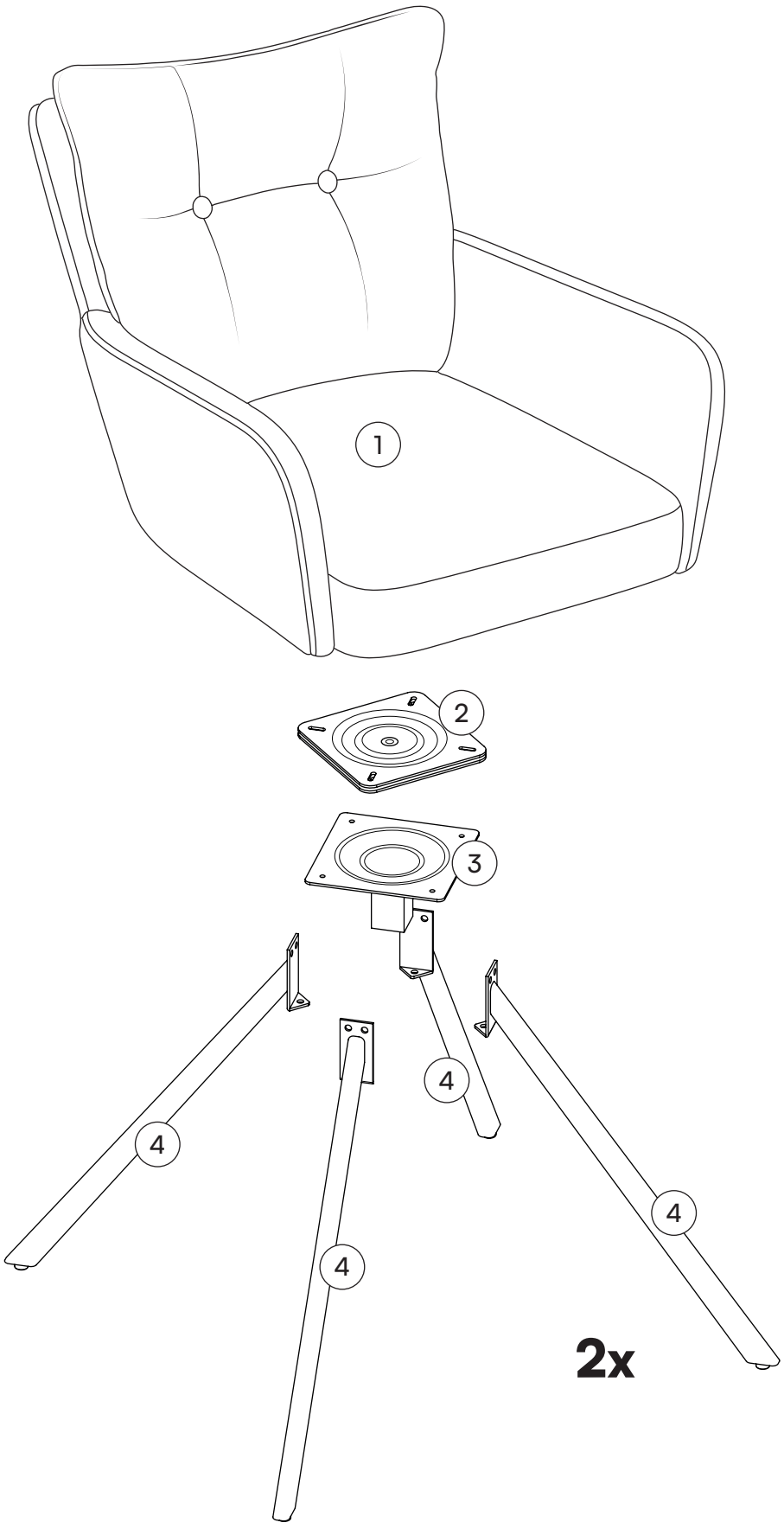

skølm.

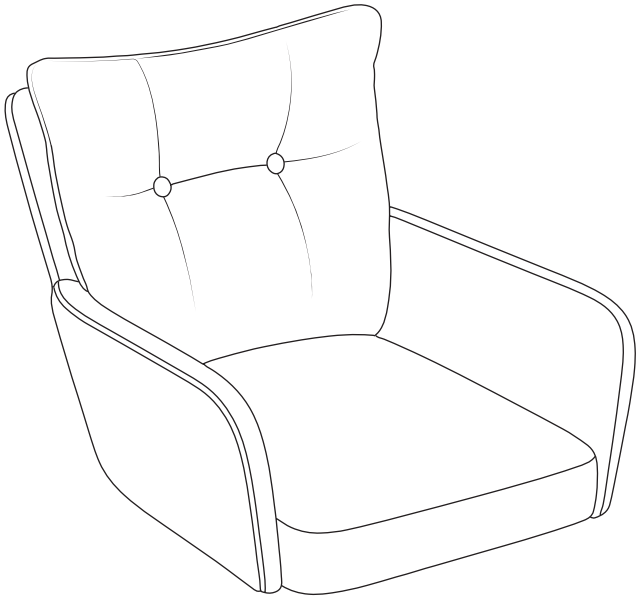

1 Sitzpolster
2x

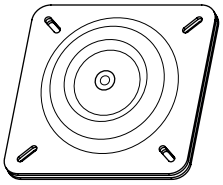

2 Drehlager
2x

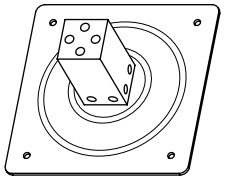

3 Stuhlbeinhalterung
2x

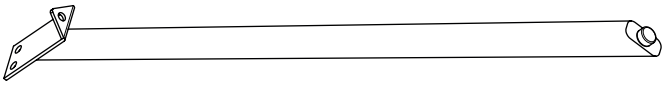

4 Fuß
8x

skølm.

Maßeinheit in mm

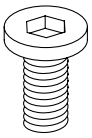

F12 - Schraube M6 x 10

8x

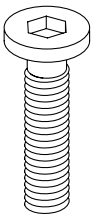

F14 - Schraube M6 x 25

8x

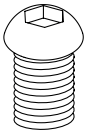

F104 - Schraube M8 x 10

24x

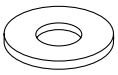

L91 - Beilagscheibe ø 6

16x

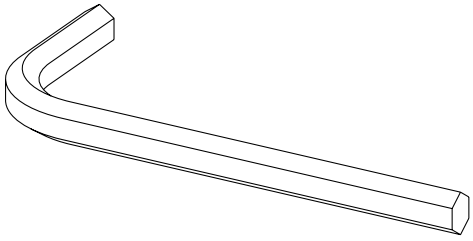

T10 - Innensechskantschlüssel

1x

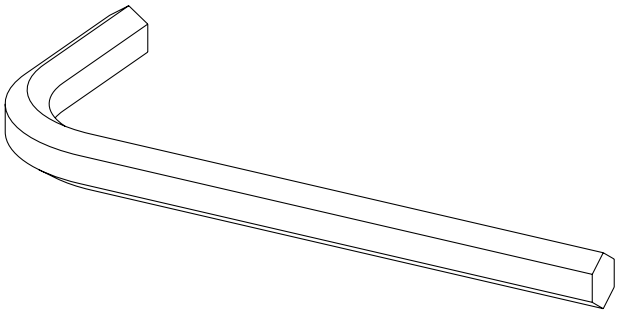

T13 - Innensechskantschlüssel

1x

Set Hinweis: Wiederhole alle folgenden Schritte 2x, um das Set vollständig aufzubauen.

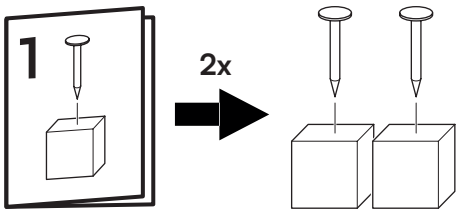

skølm.

Ein letzter Check:

Bitte überprüfe, ob Du alle Teile hast.

Viel Spaß beim Aufbau!

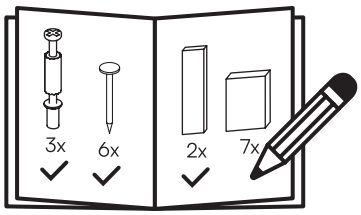

1

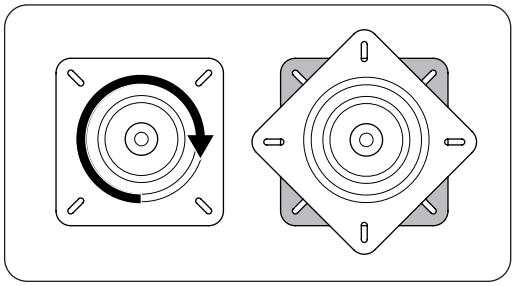

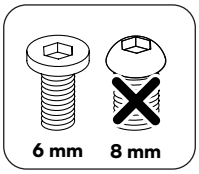

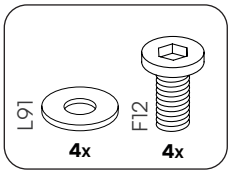

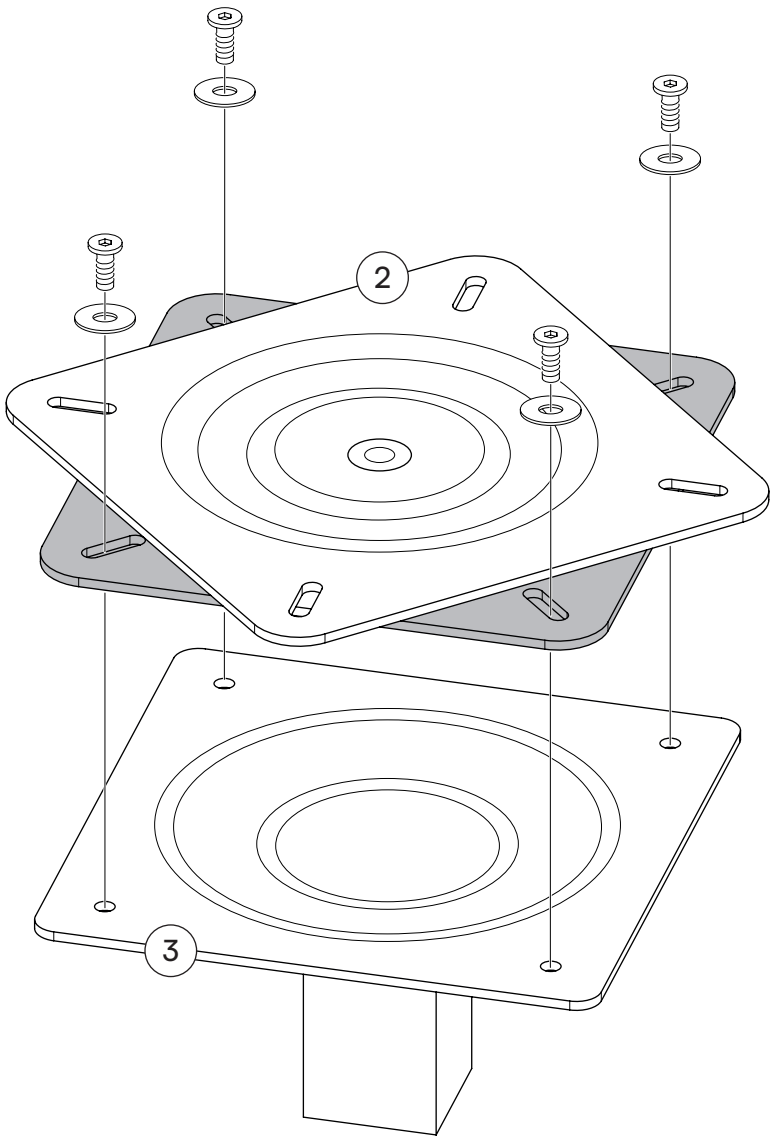

skølm.

2

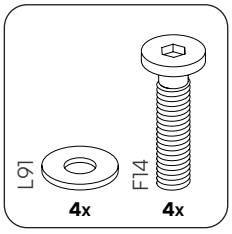

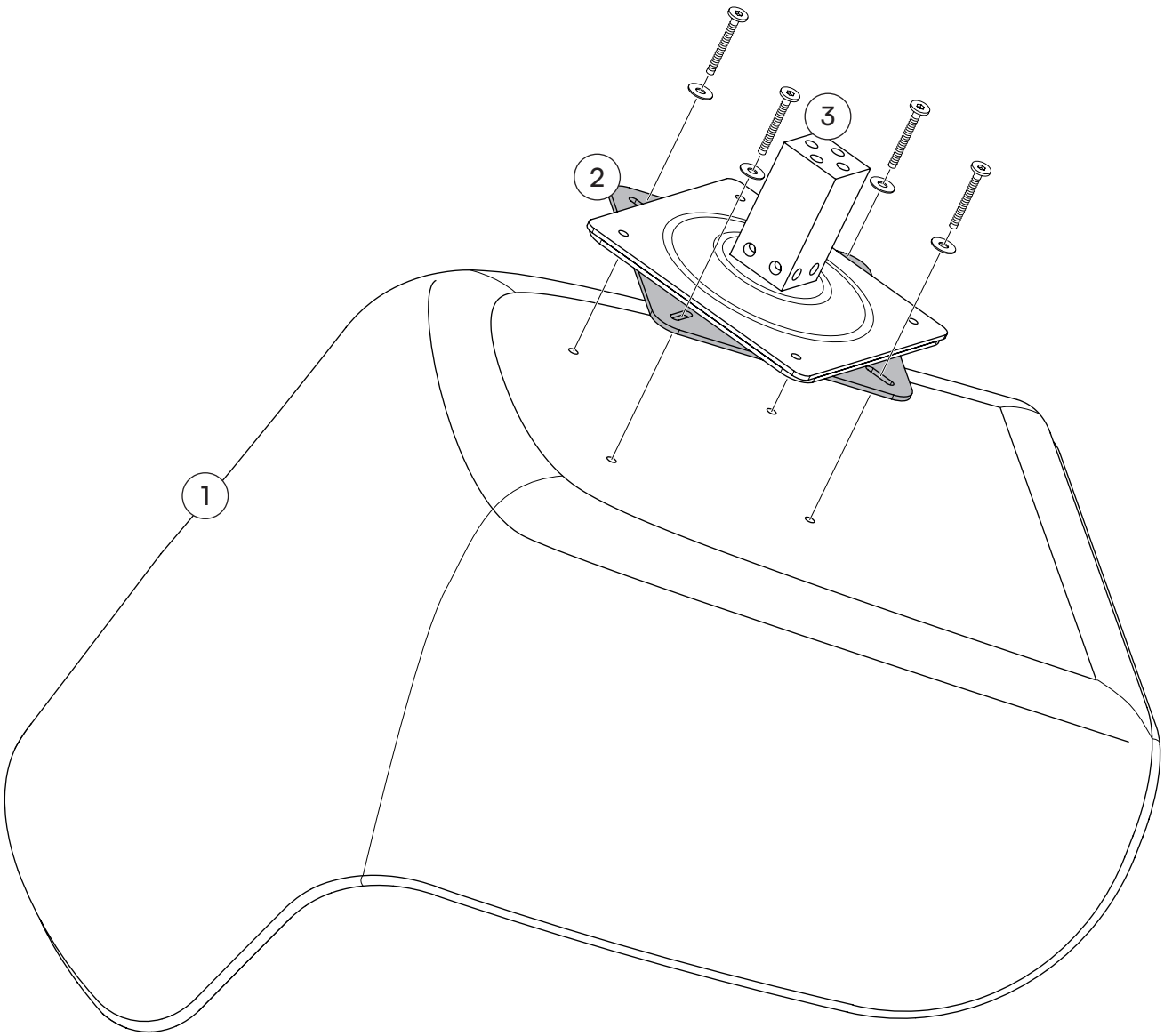

3

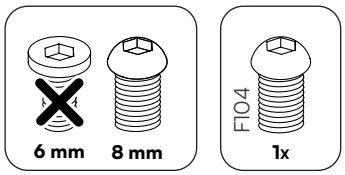

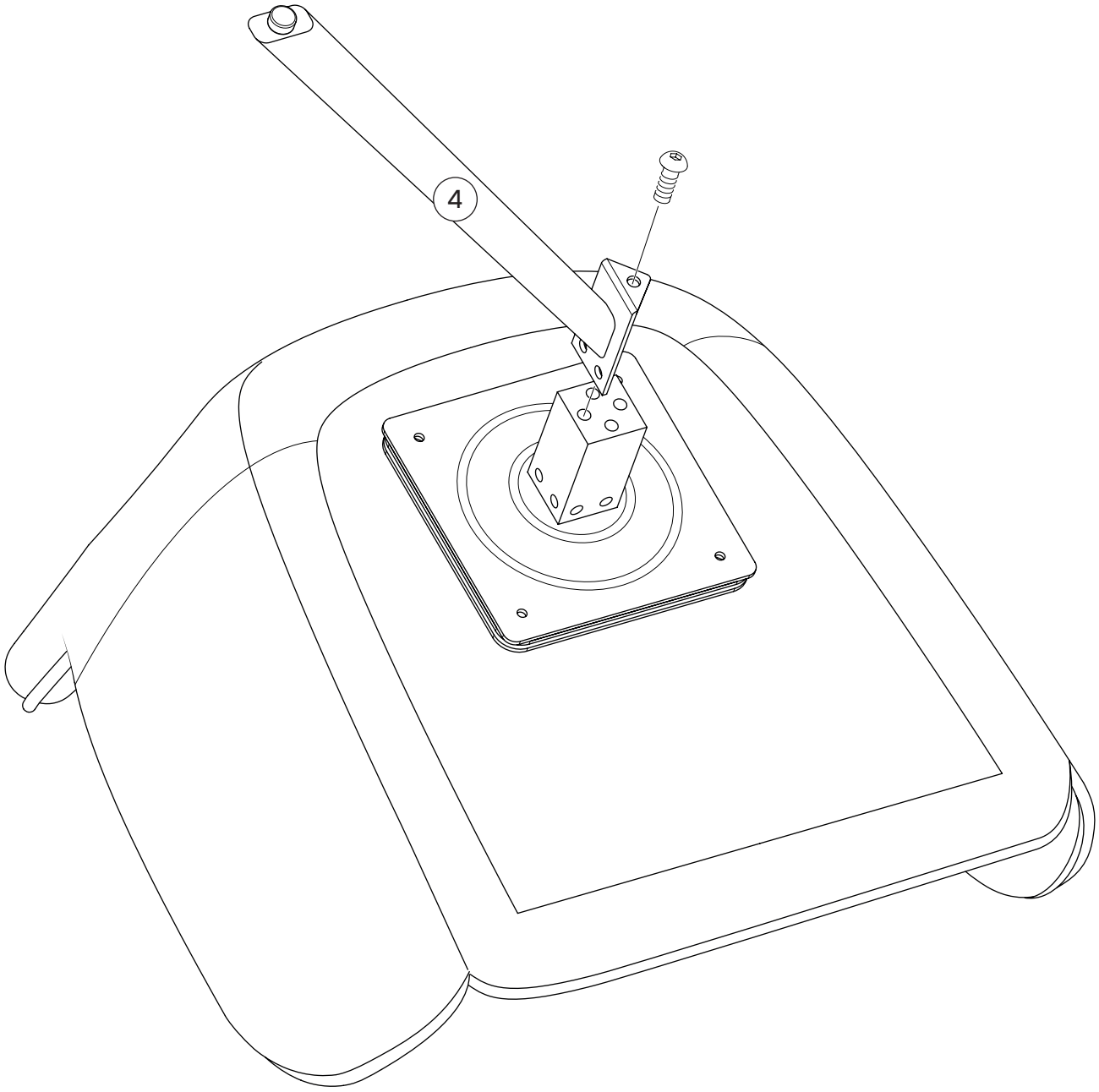

4

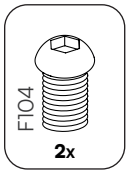

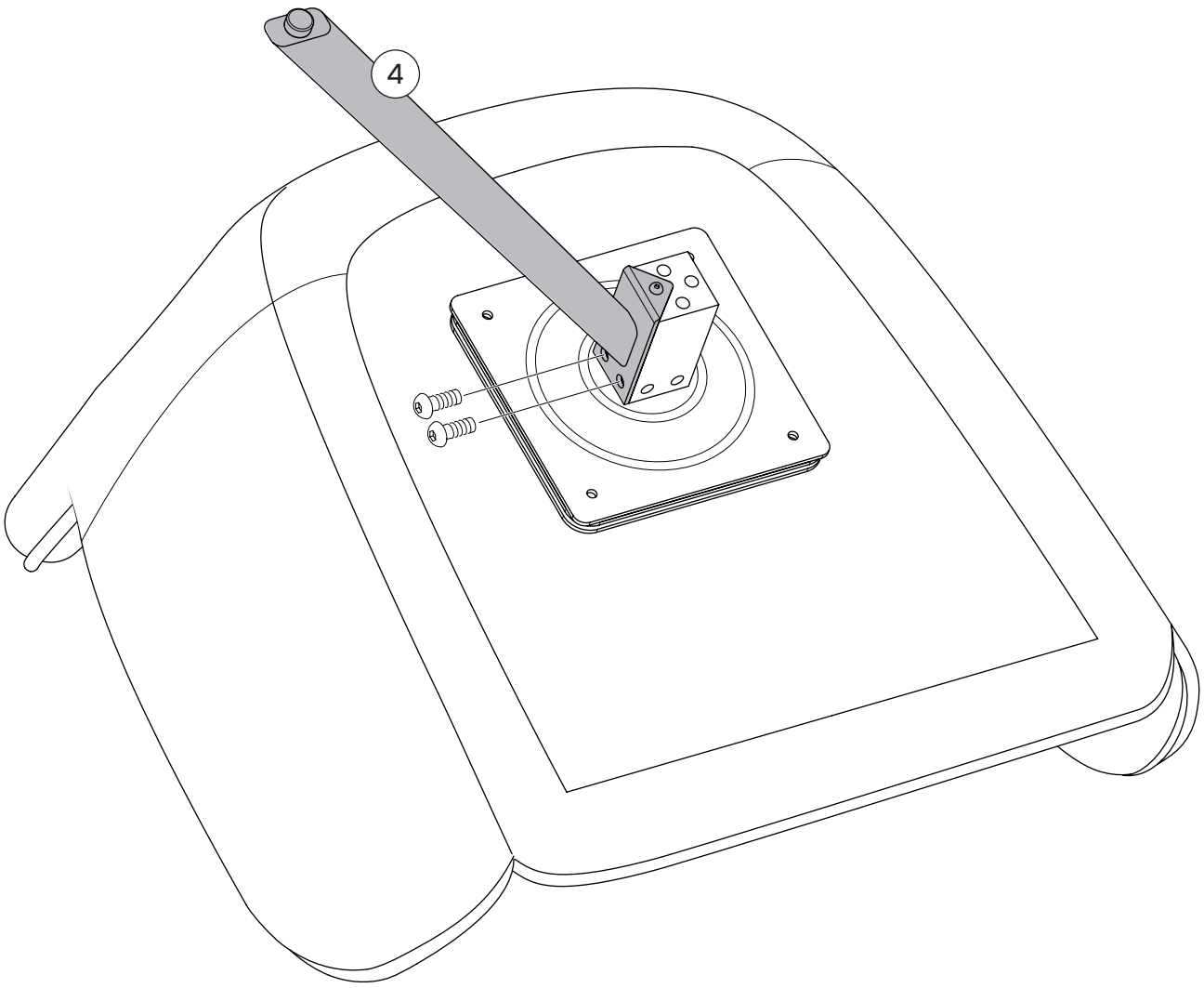

5

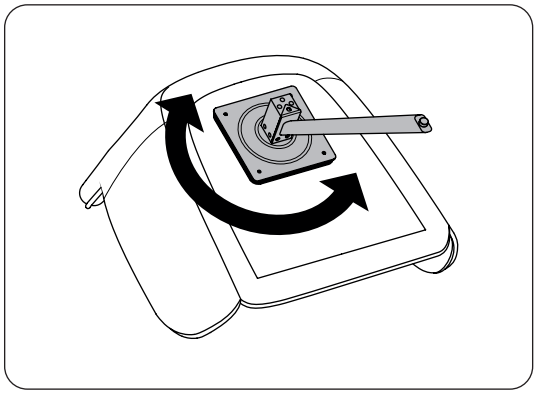

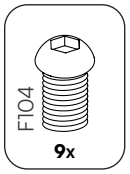

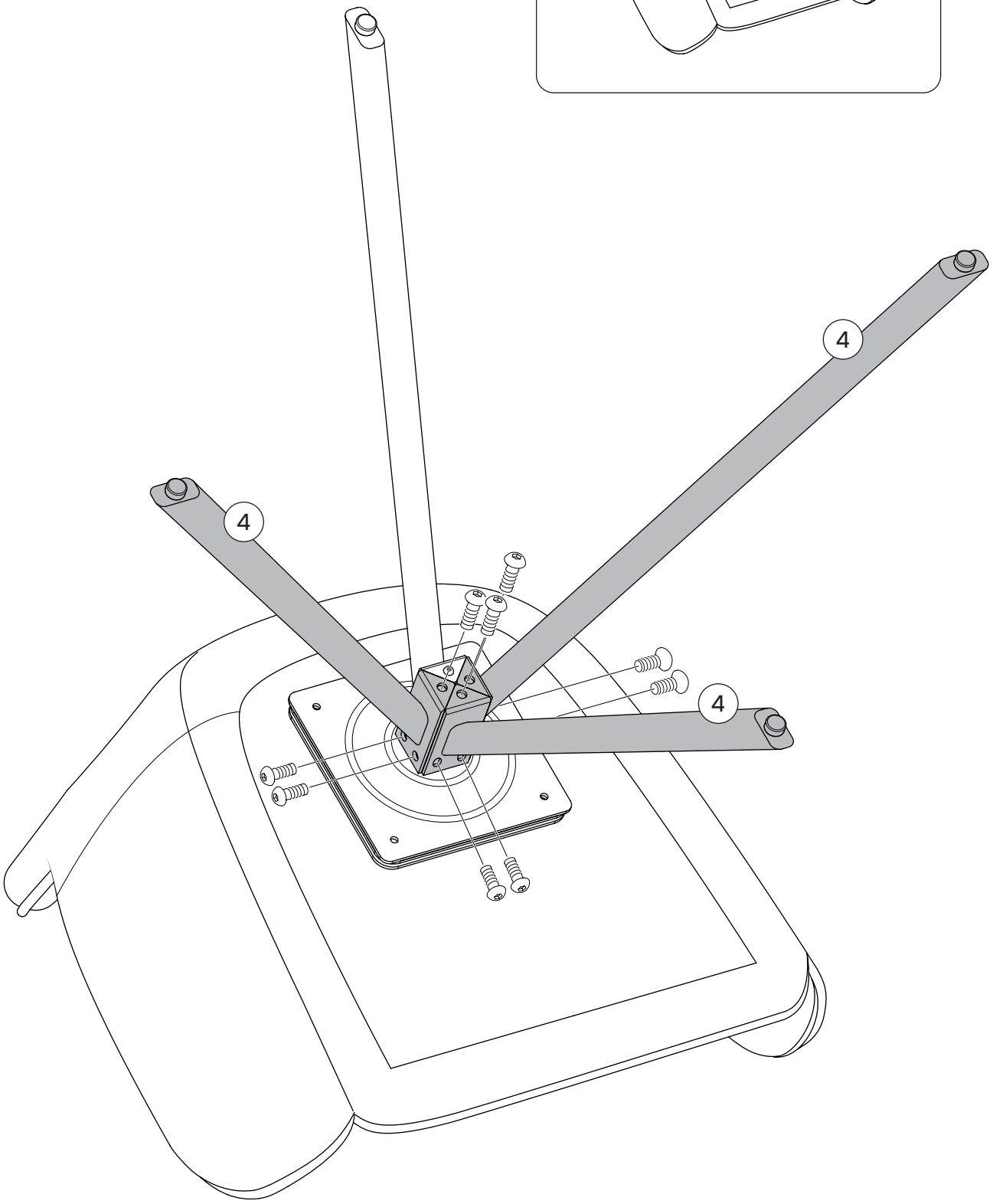

6

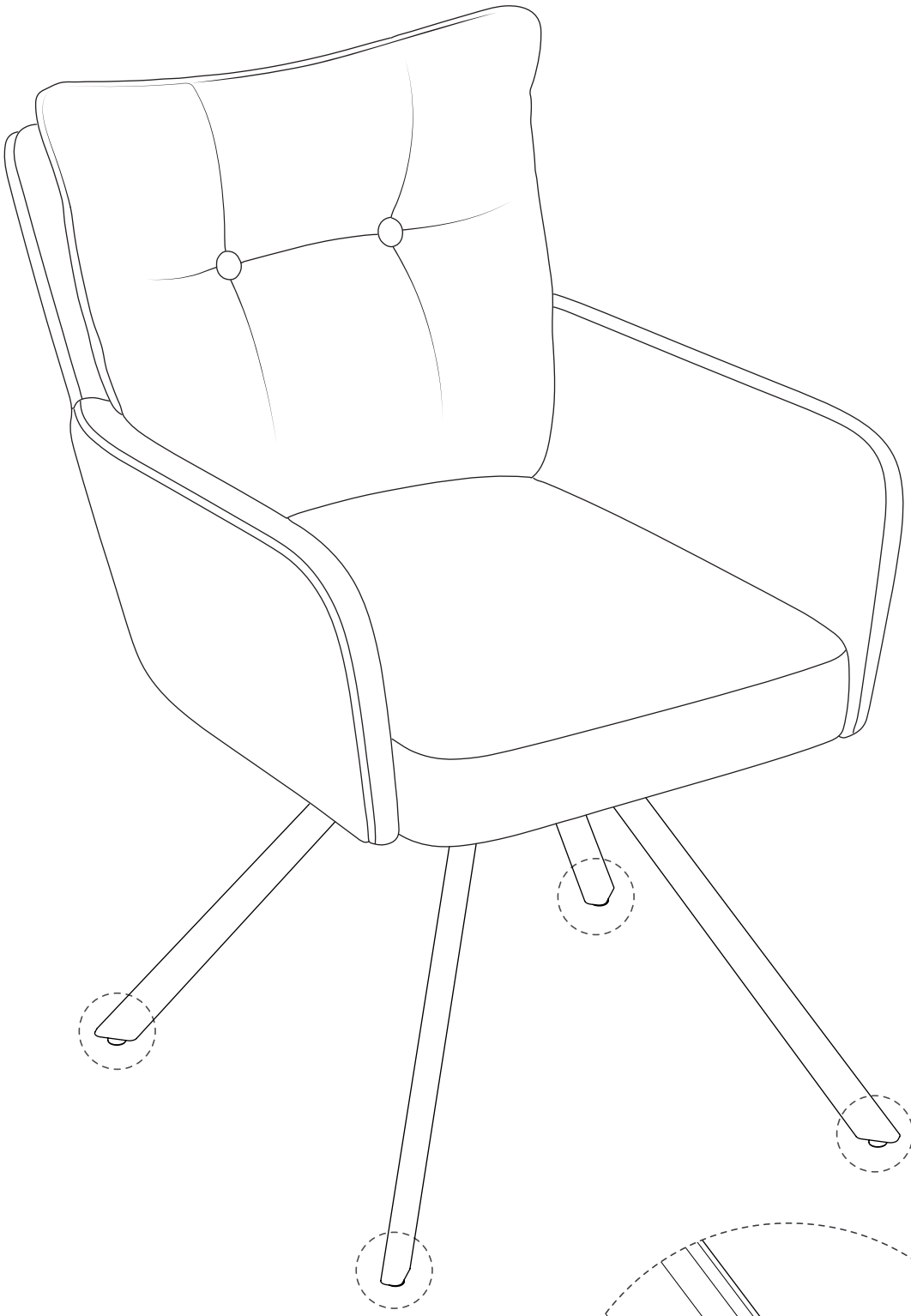

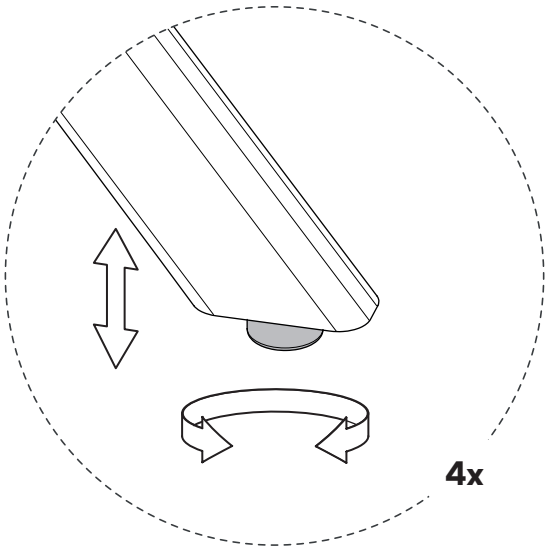

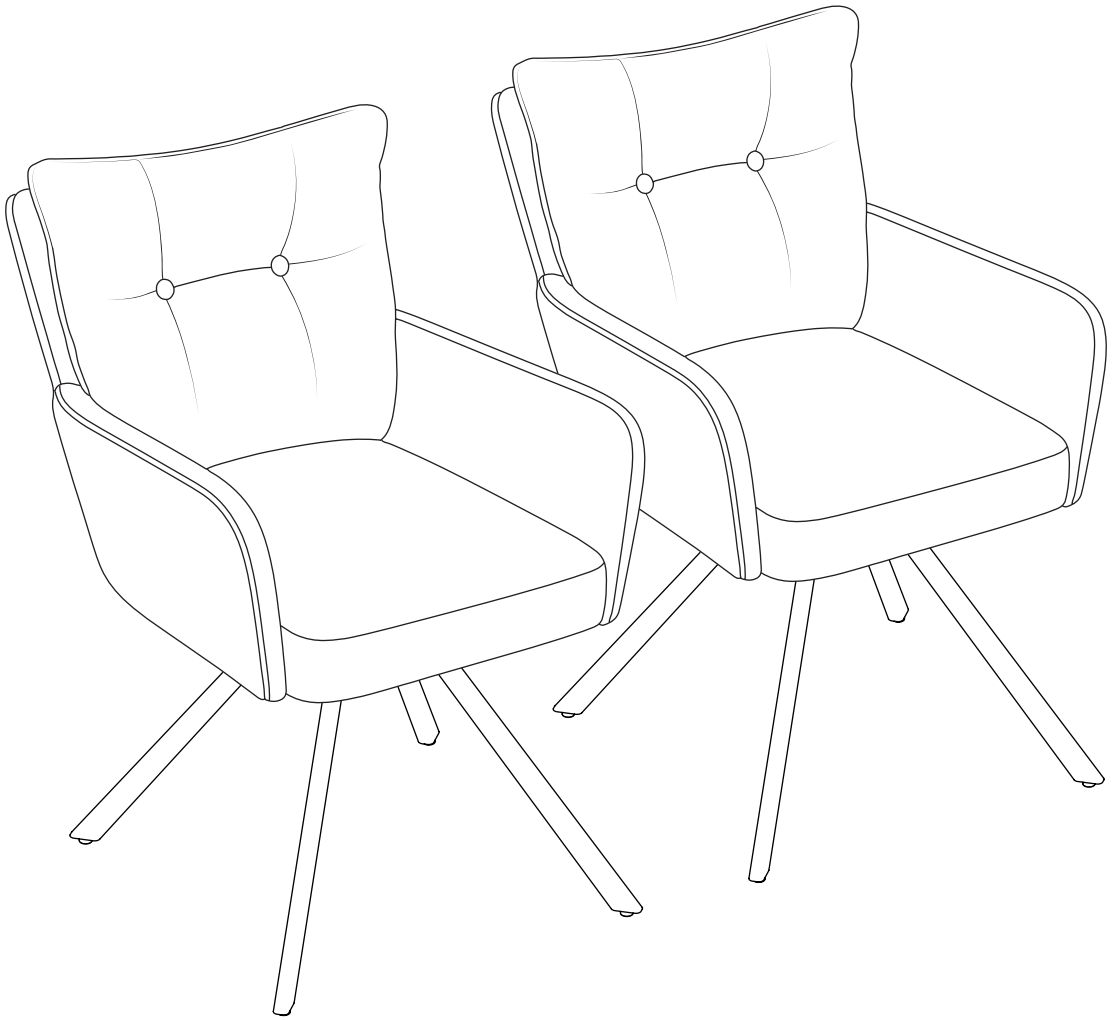

Fragen?

Wir sind für Dich da!

Scanne den QR-Code oder schreib uns an service@bela-living.de.
Gemeinsam kriegen wir jedes Problem gelöst!

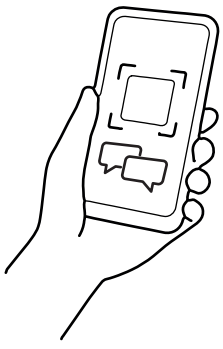



skølm.