STEELSØN

Vollkassettenmarkise ’Kestria’, 350x300/400x300 cm, elektrisch

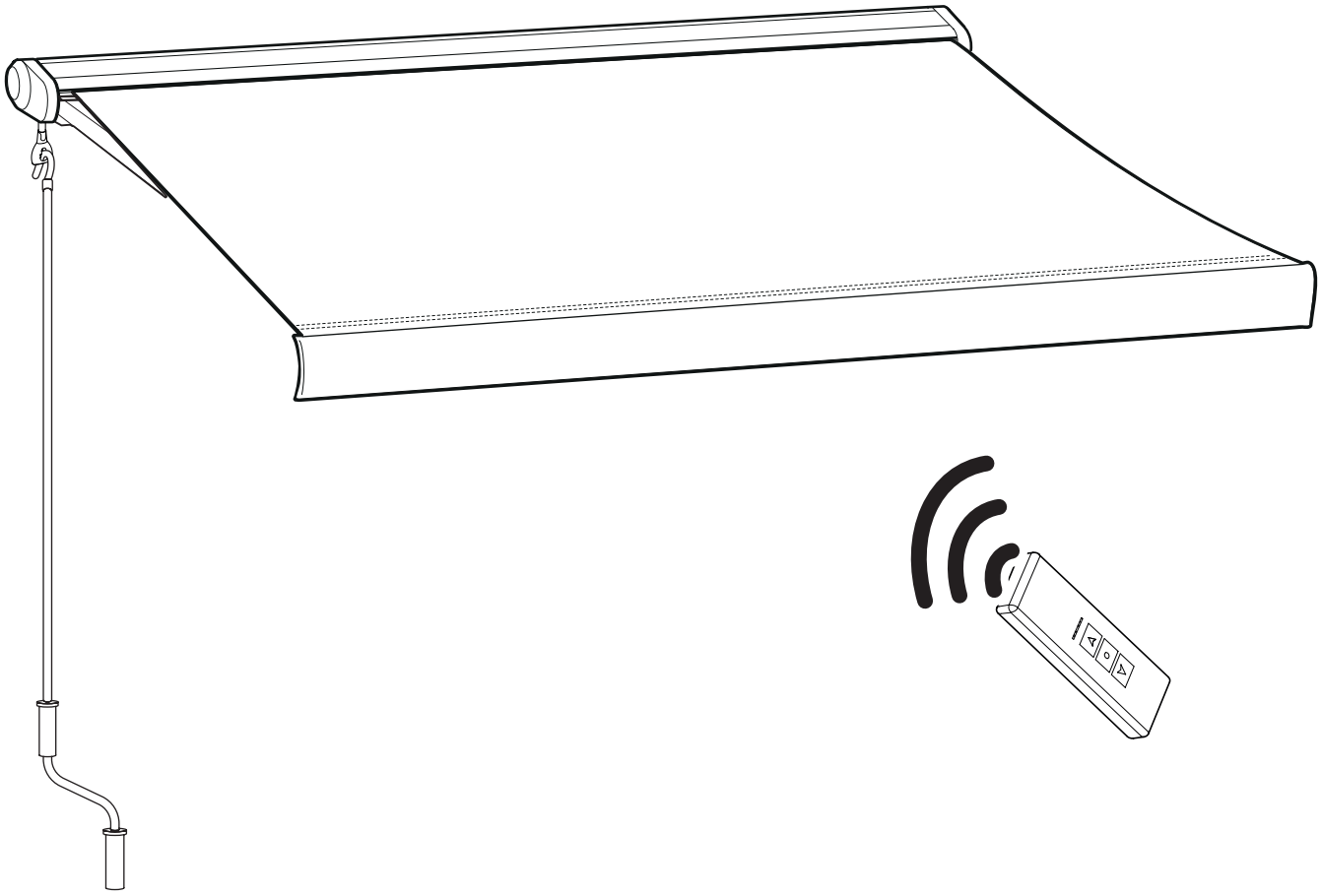

Hey,

wir freuen uns, dass Du Dich für unser Produkt entschieden hast. Beachte die kommenden Hinweise, um den Aufbau problemlos zu gestalten.

Viel Spaß mit Deinem Produkt!

50%

weniger Fehler beim Aufbau durch sorgfältiges Lesen der Anleitung

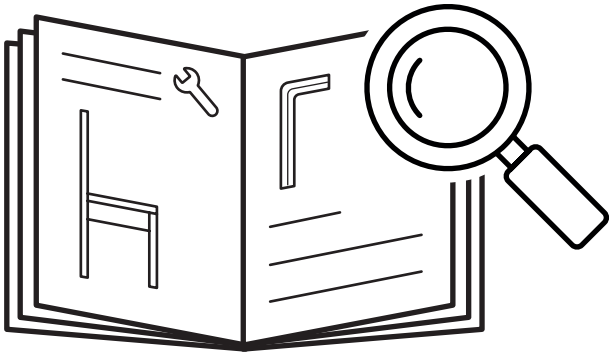

50-80

min

Vorsicht, scharfe Kanten

STEELSØN

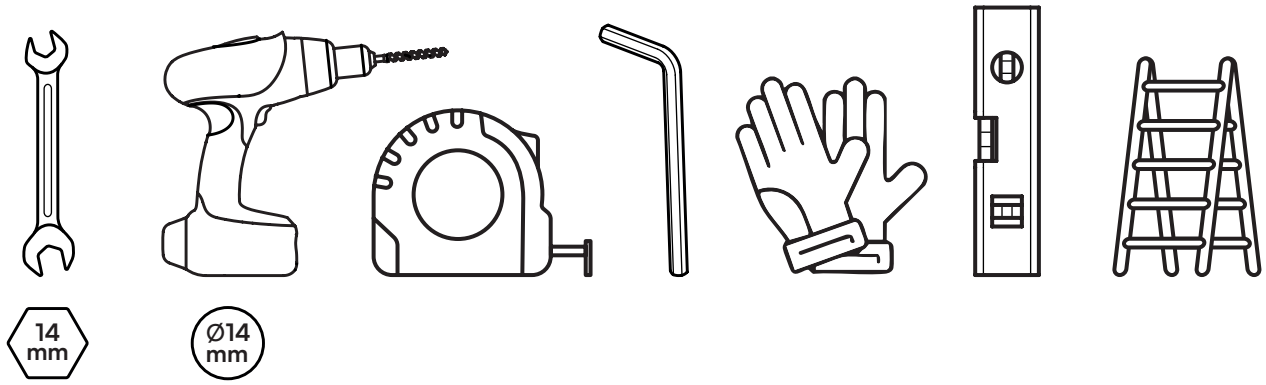

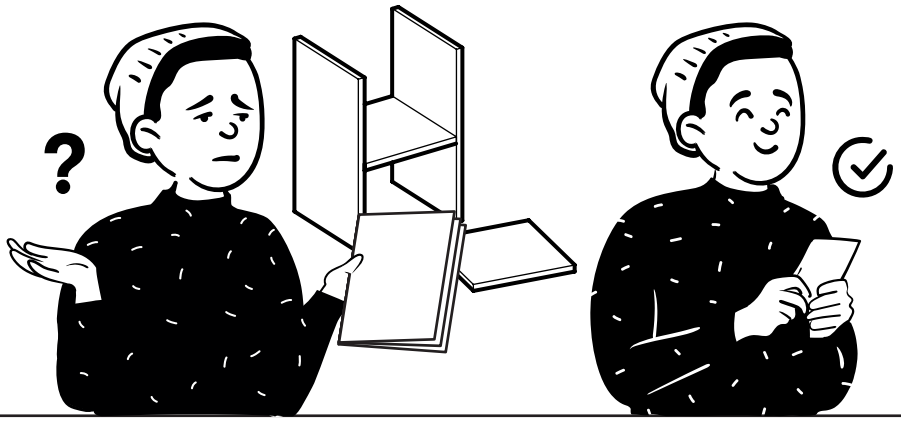

Fragen?

Wir sind für Dich da!

service@bela-living.de

Vor dem Aufbau muss ausreichend freie und zugängliche Stellfläche vorhanden sein.

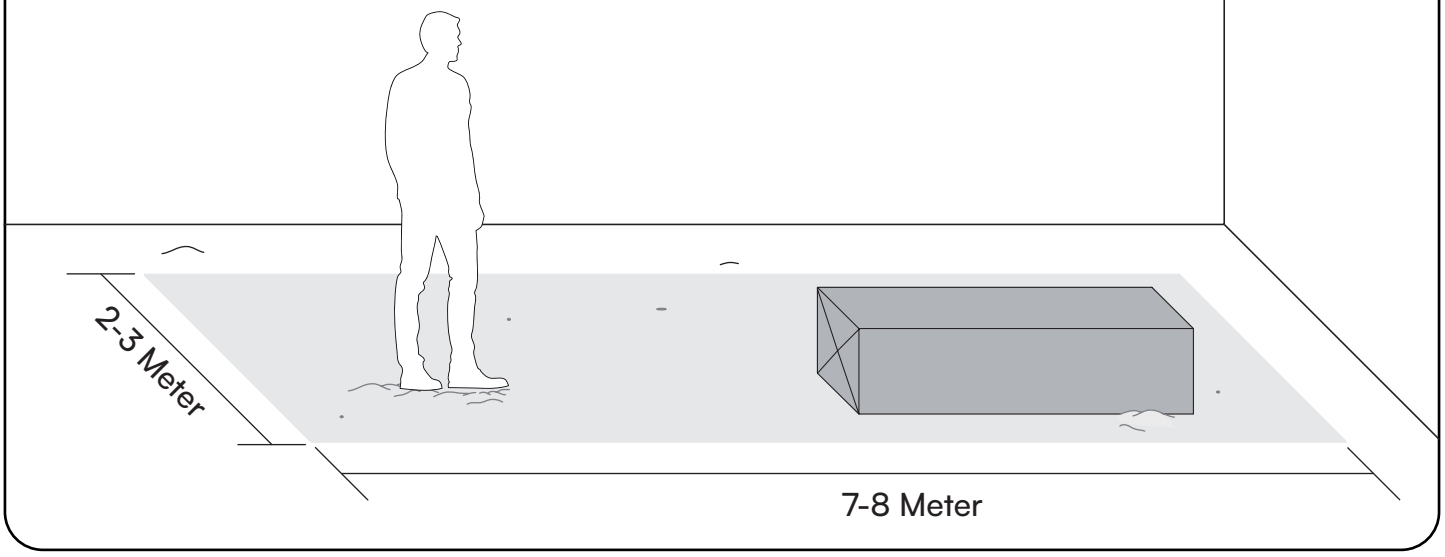

STEELSØN

1 Markise
1x

2 Gelenkarm
1x

Maßeinheit in mm

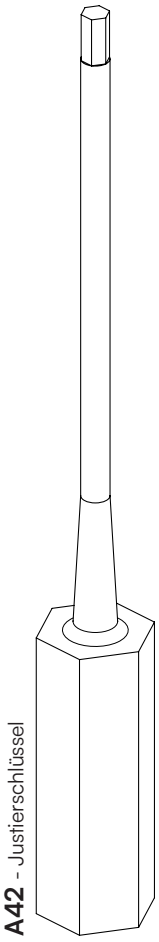

A42 - Justierschlüssel

1x

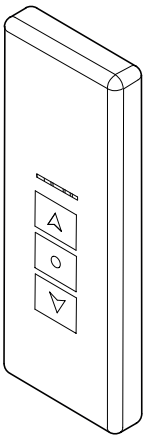

A53 - Fernbedienung

1x

G42 - Wandanker

12x

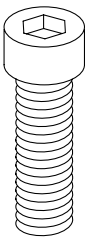

G72 - Schraube M8 x 20

6x

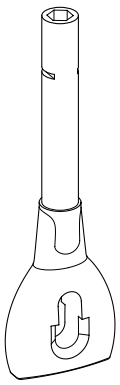

A54 - Kurbelaufnahme

1x

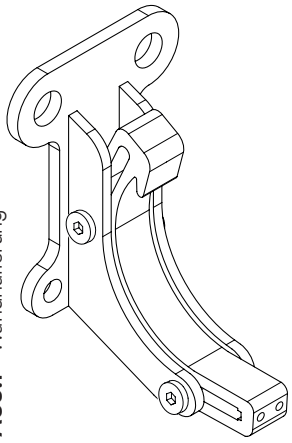

A55.1 - Wandhalterung

3x

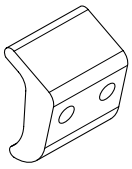

A55.2 - Wandhalterung

3x

A41 - Klemmfeder

1x

STEELSØN

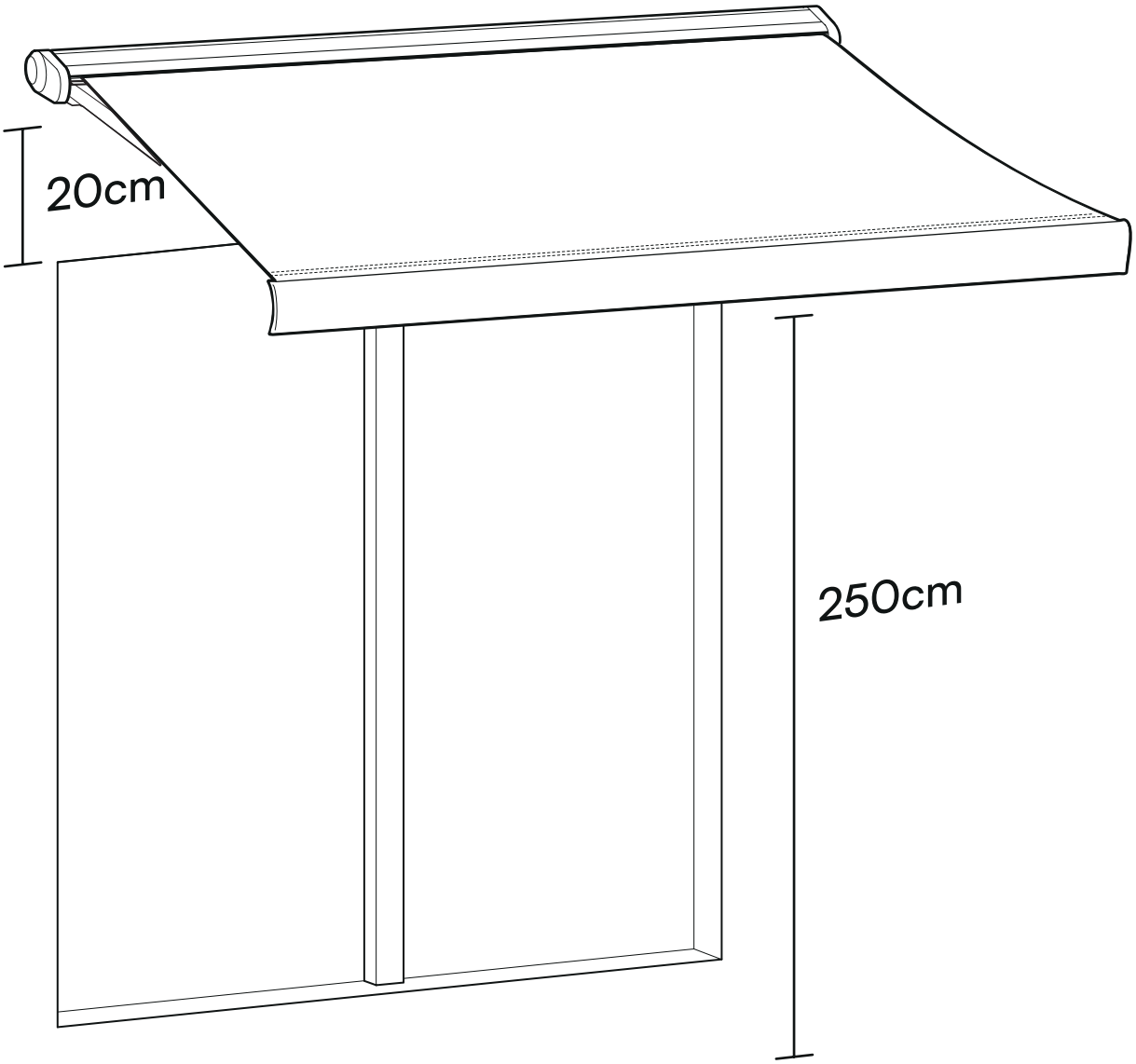

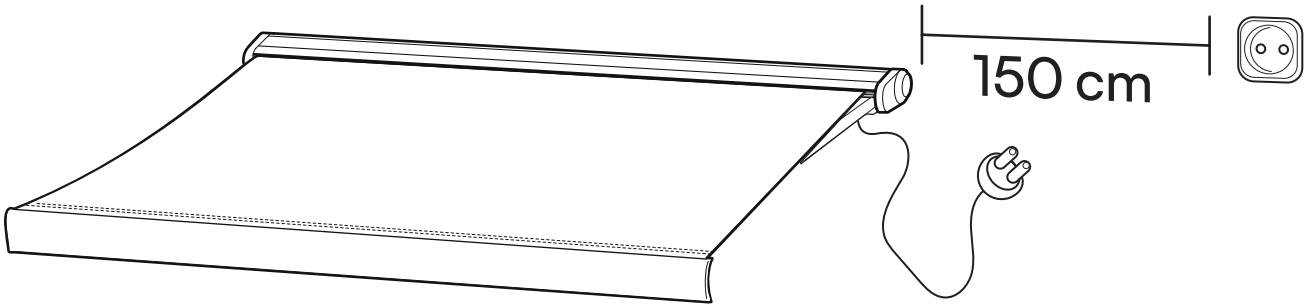

STEELSØN

Ein letzter Check:

Bitte überprüfe, ob Du alle Teile hast.

Viel Spaß beim Aufbau!

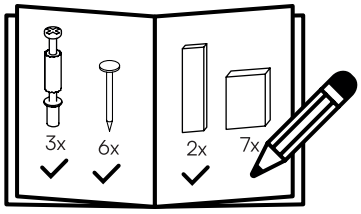

1

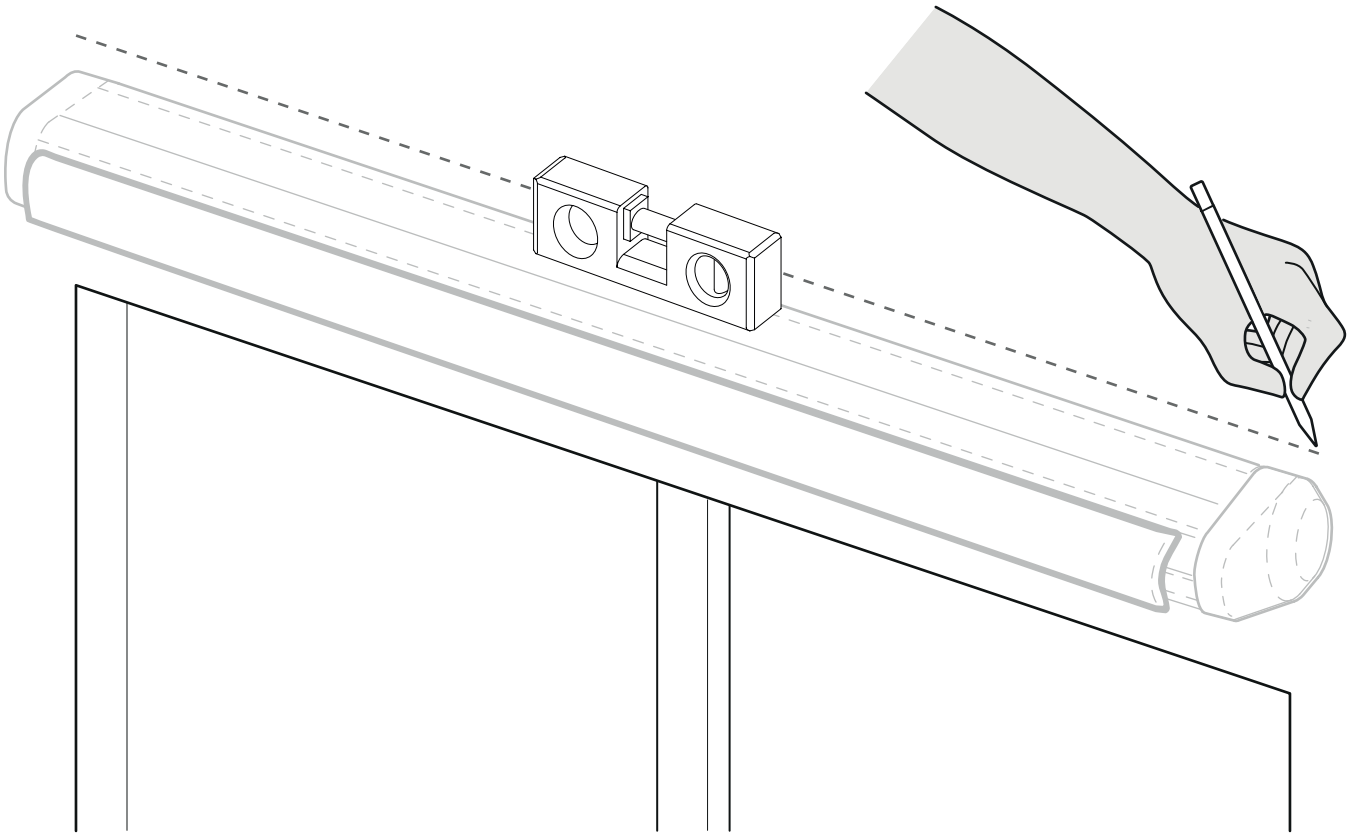

2

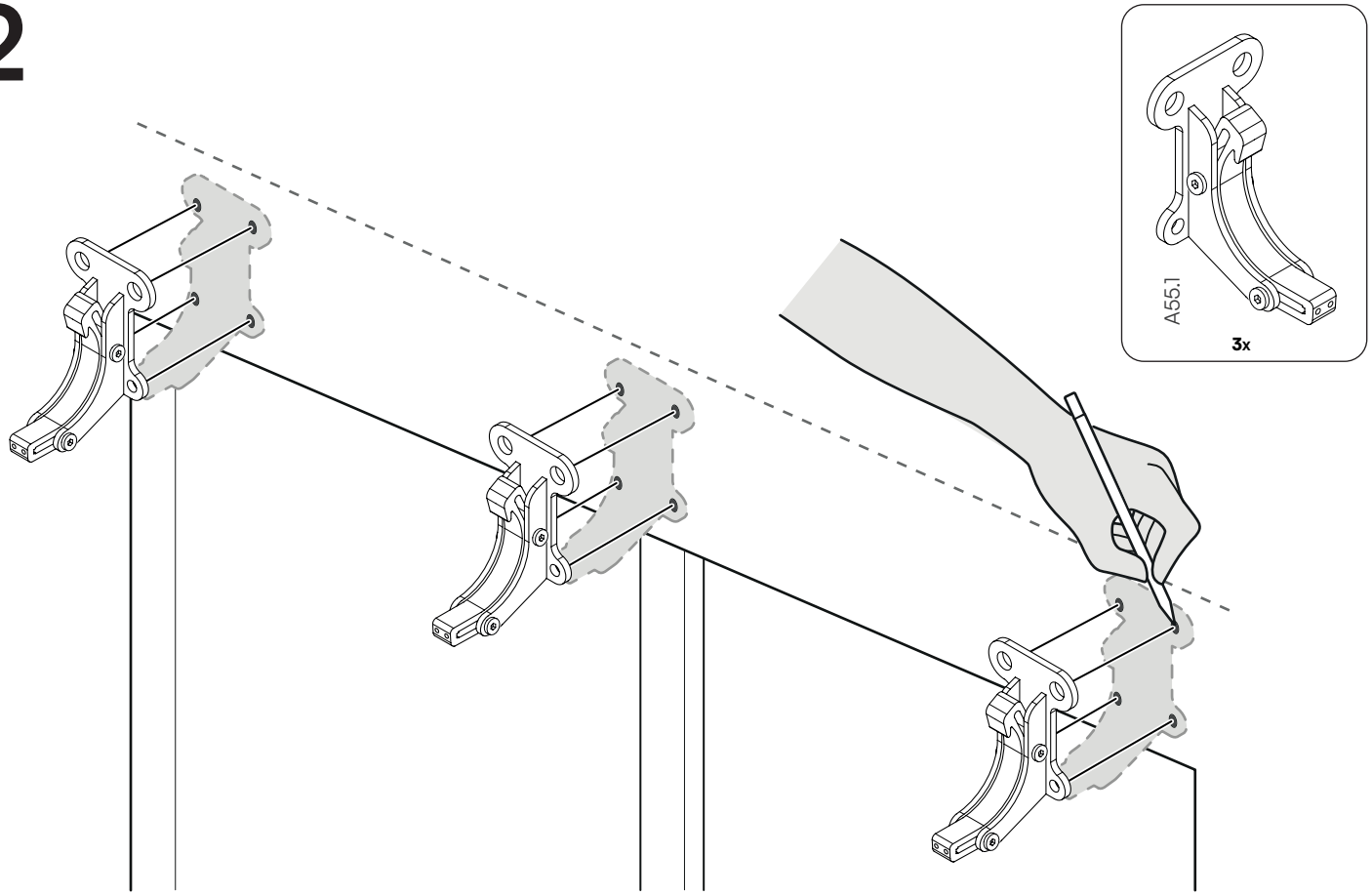

3

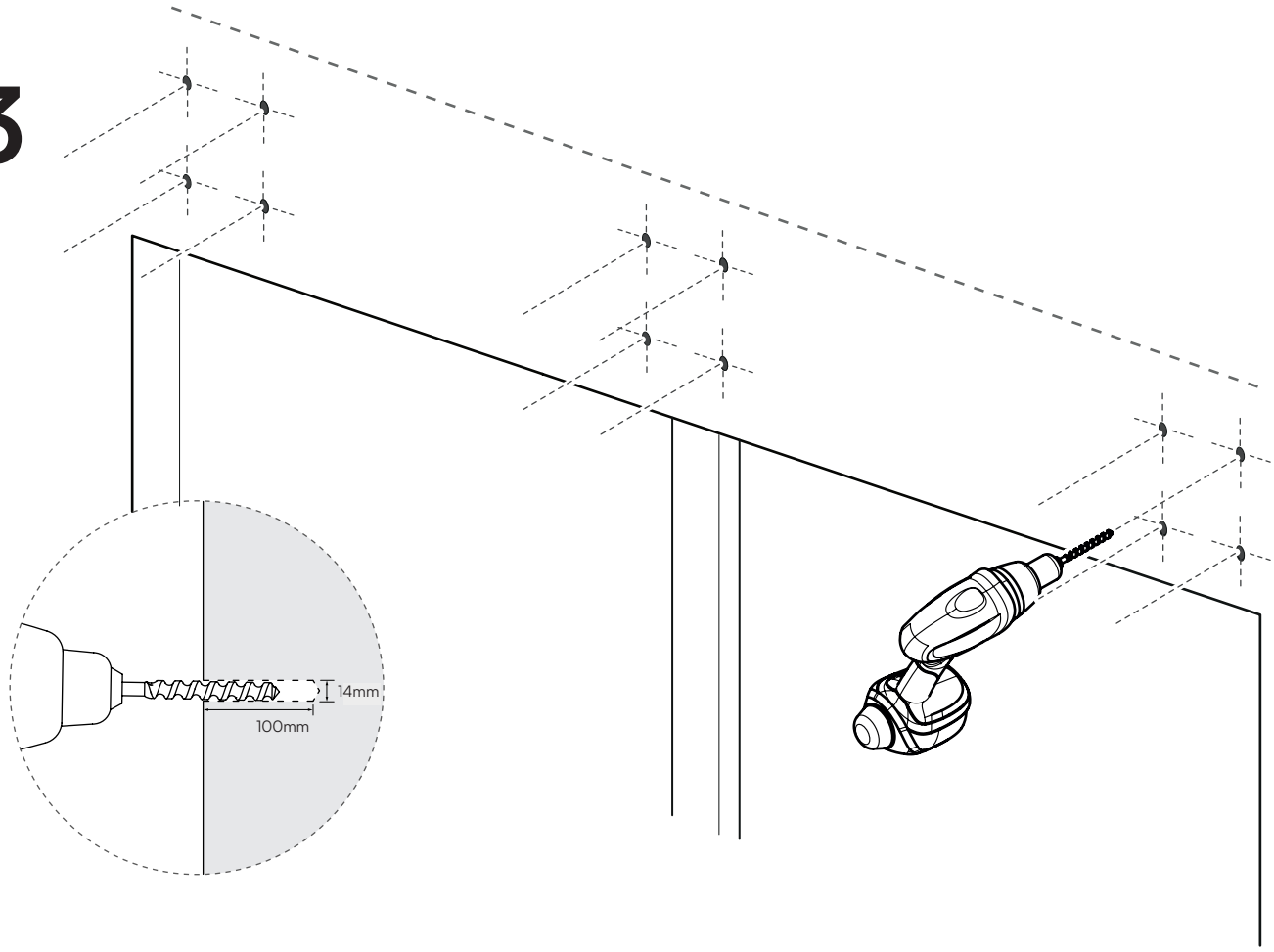

4

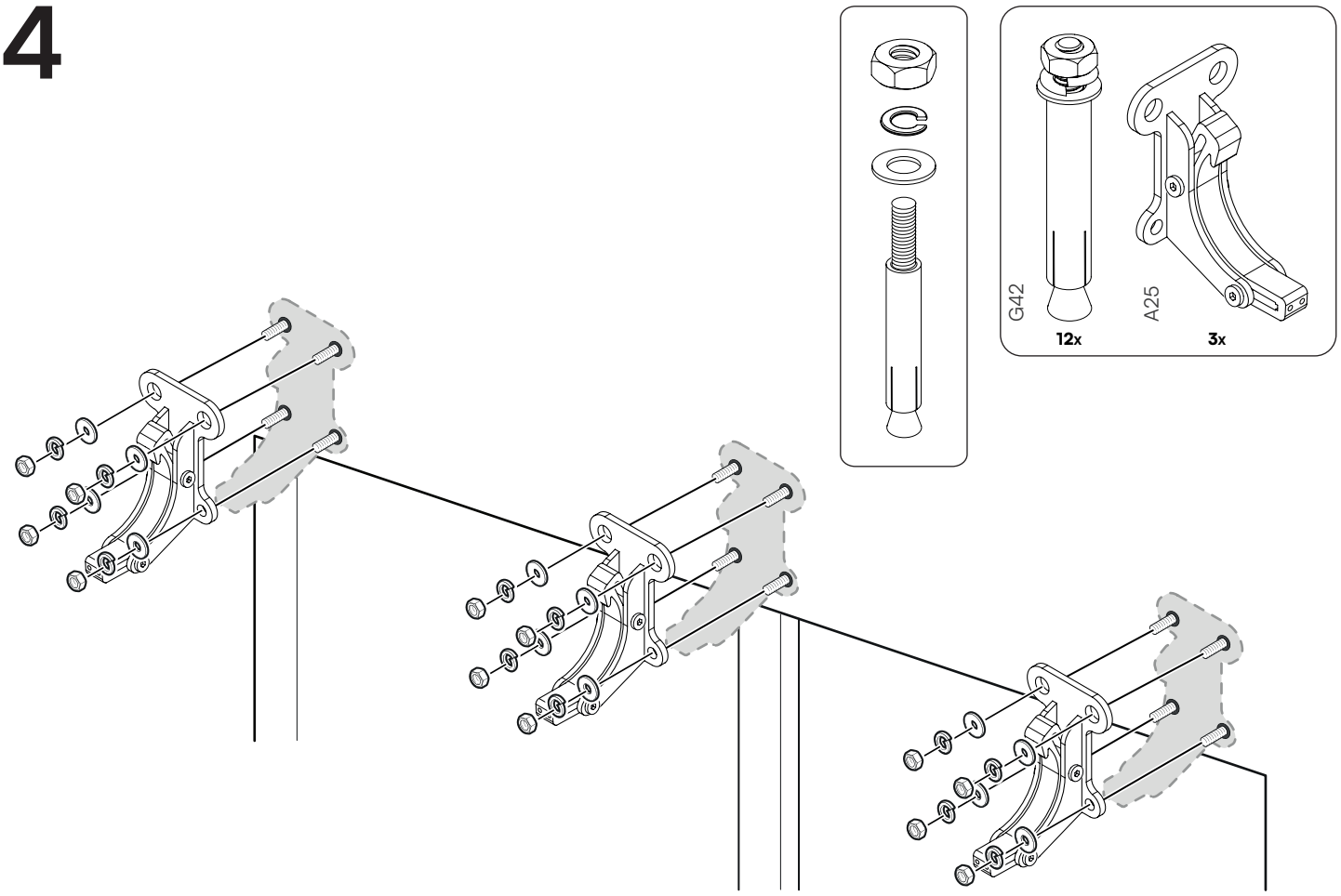

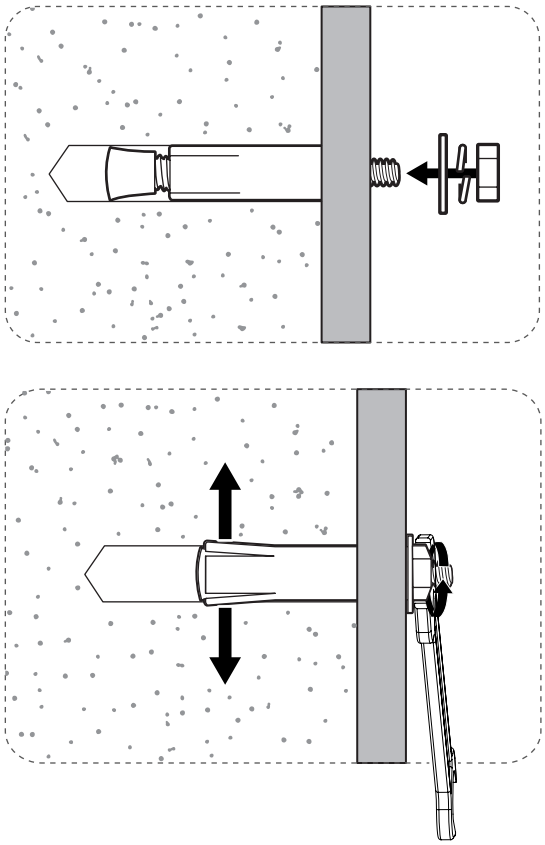

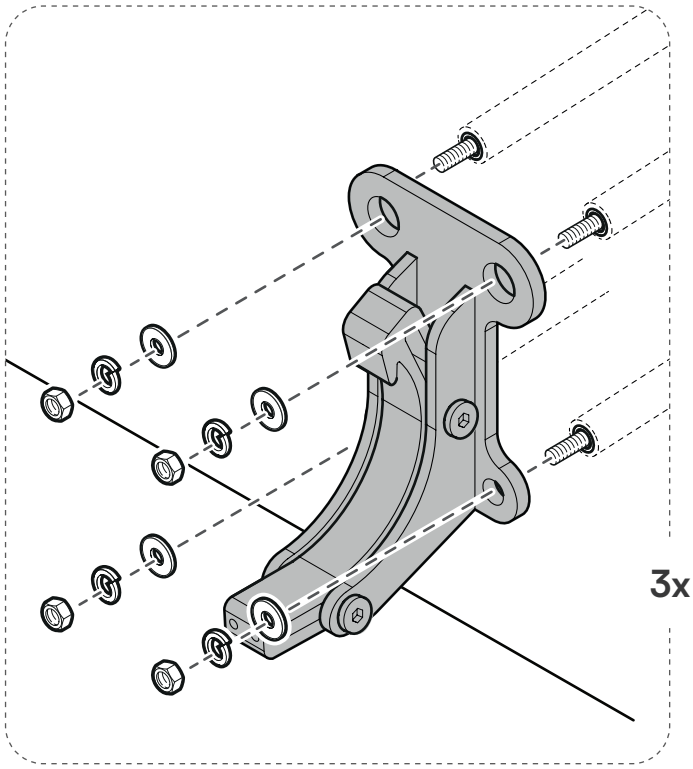

5

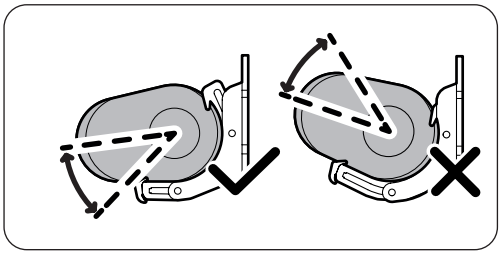

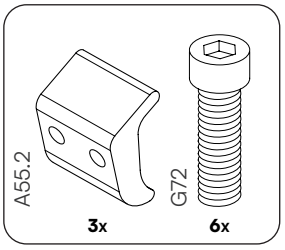

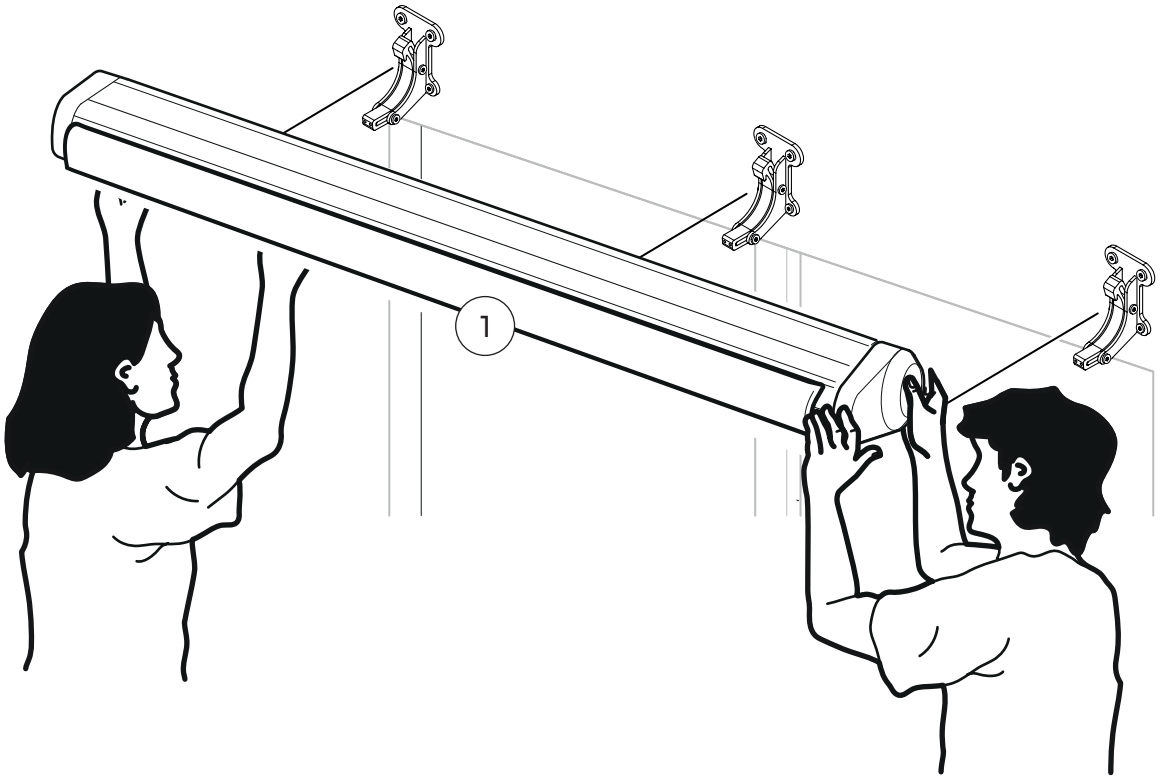

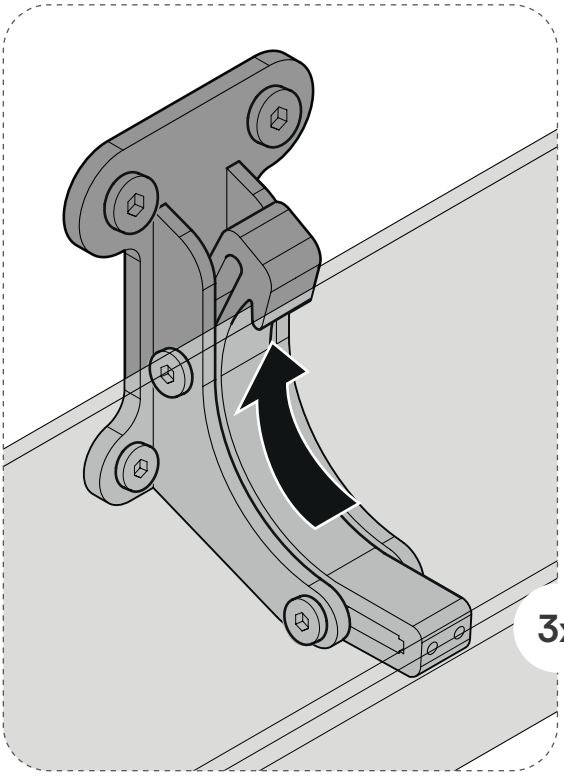

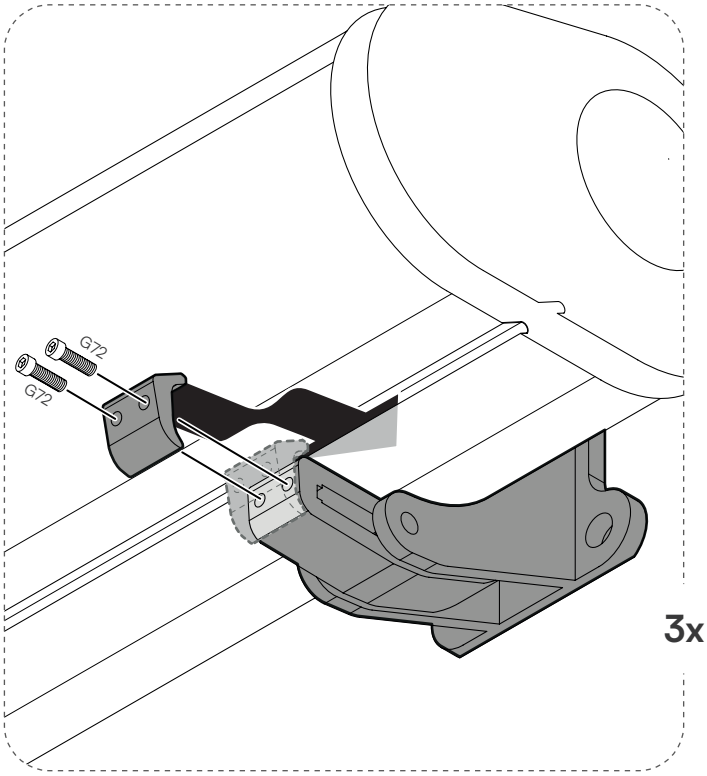

6

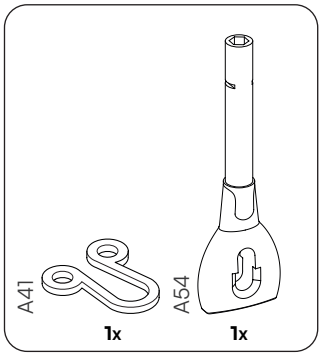

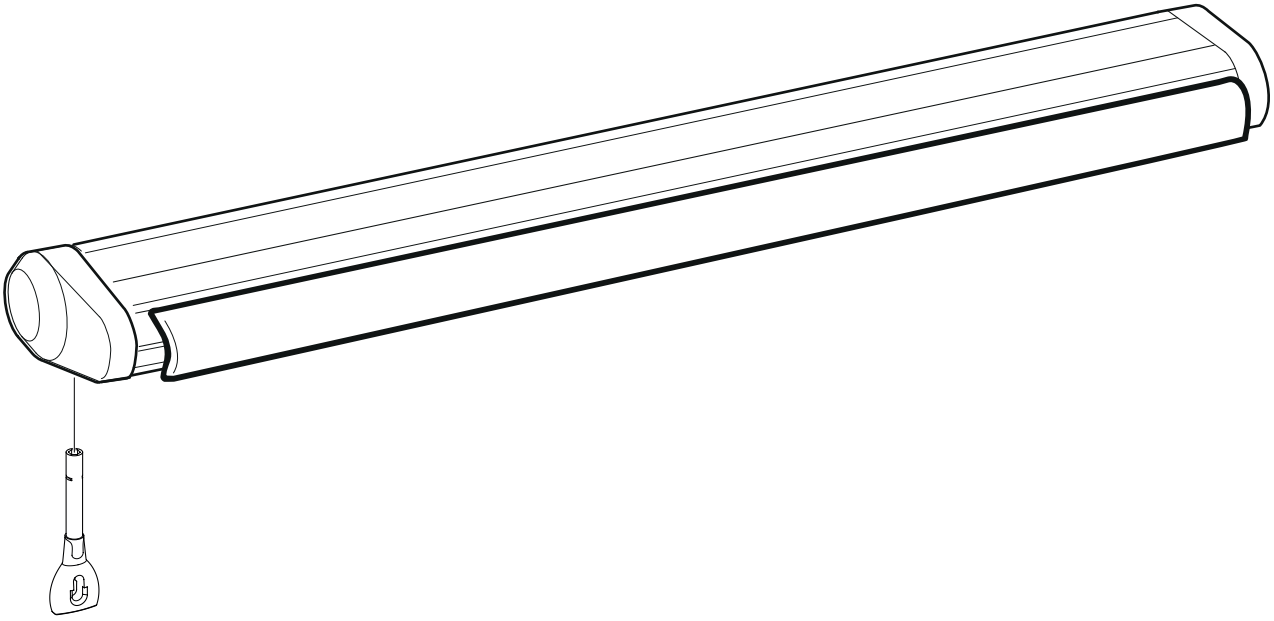

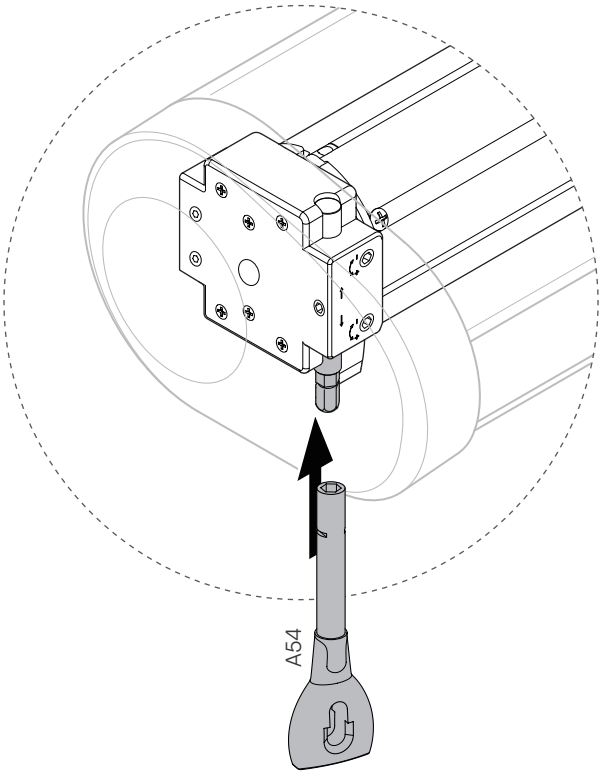

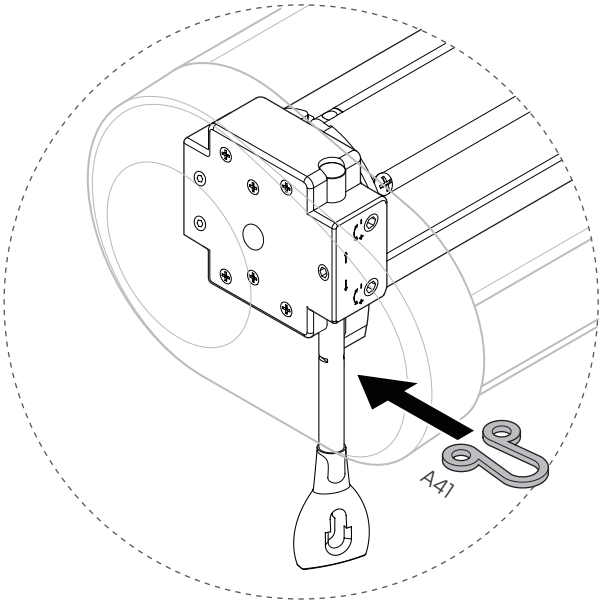

STEELSØN

7

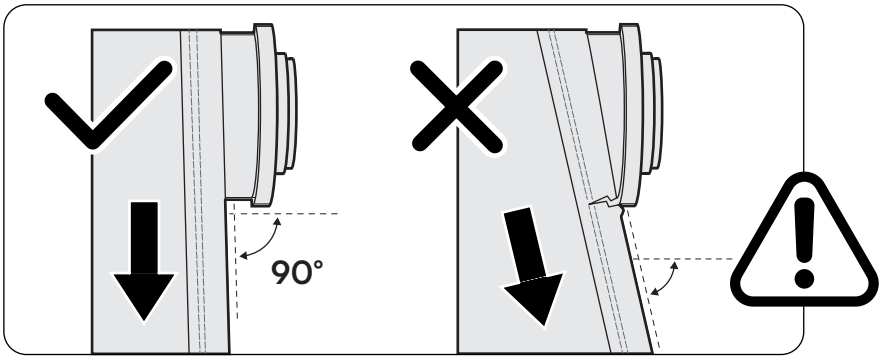

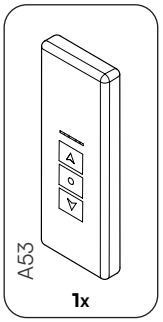

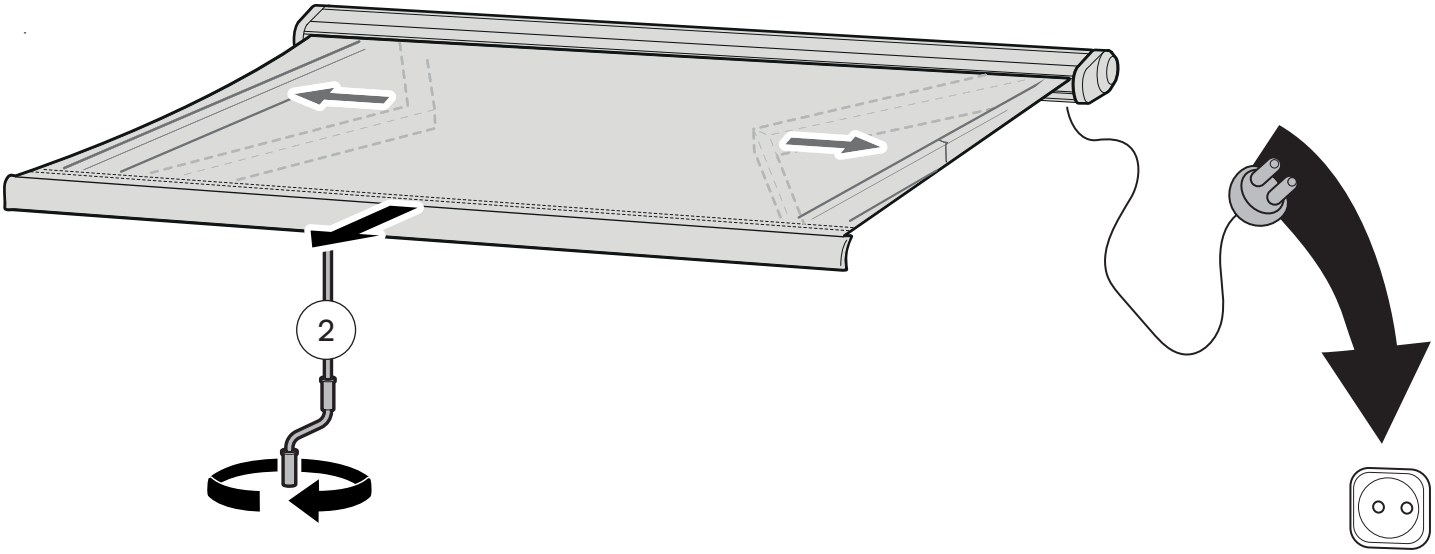

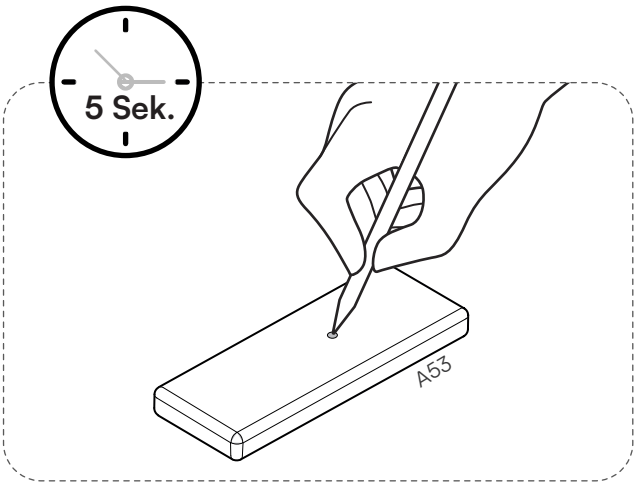

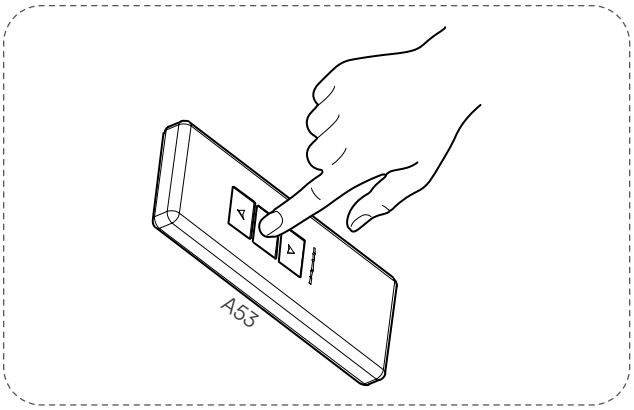

STEELSØN

8

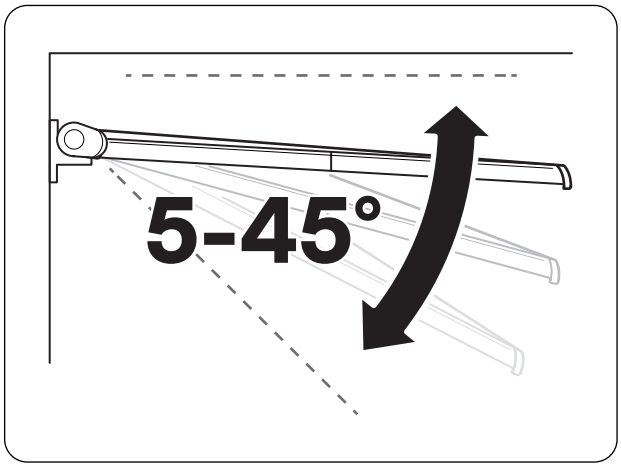

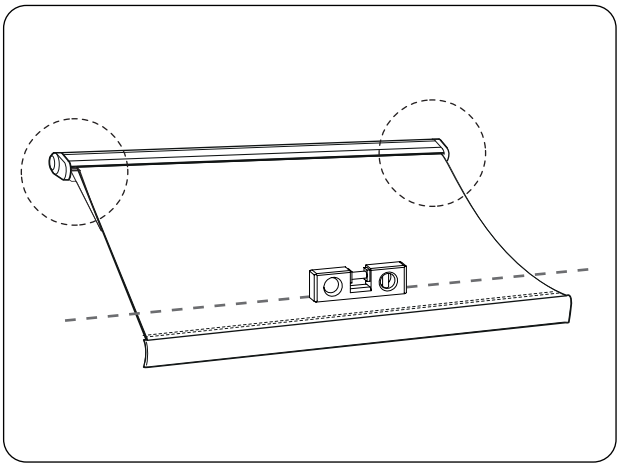

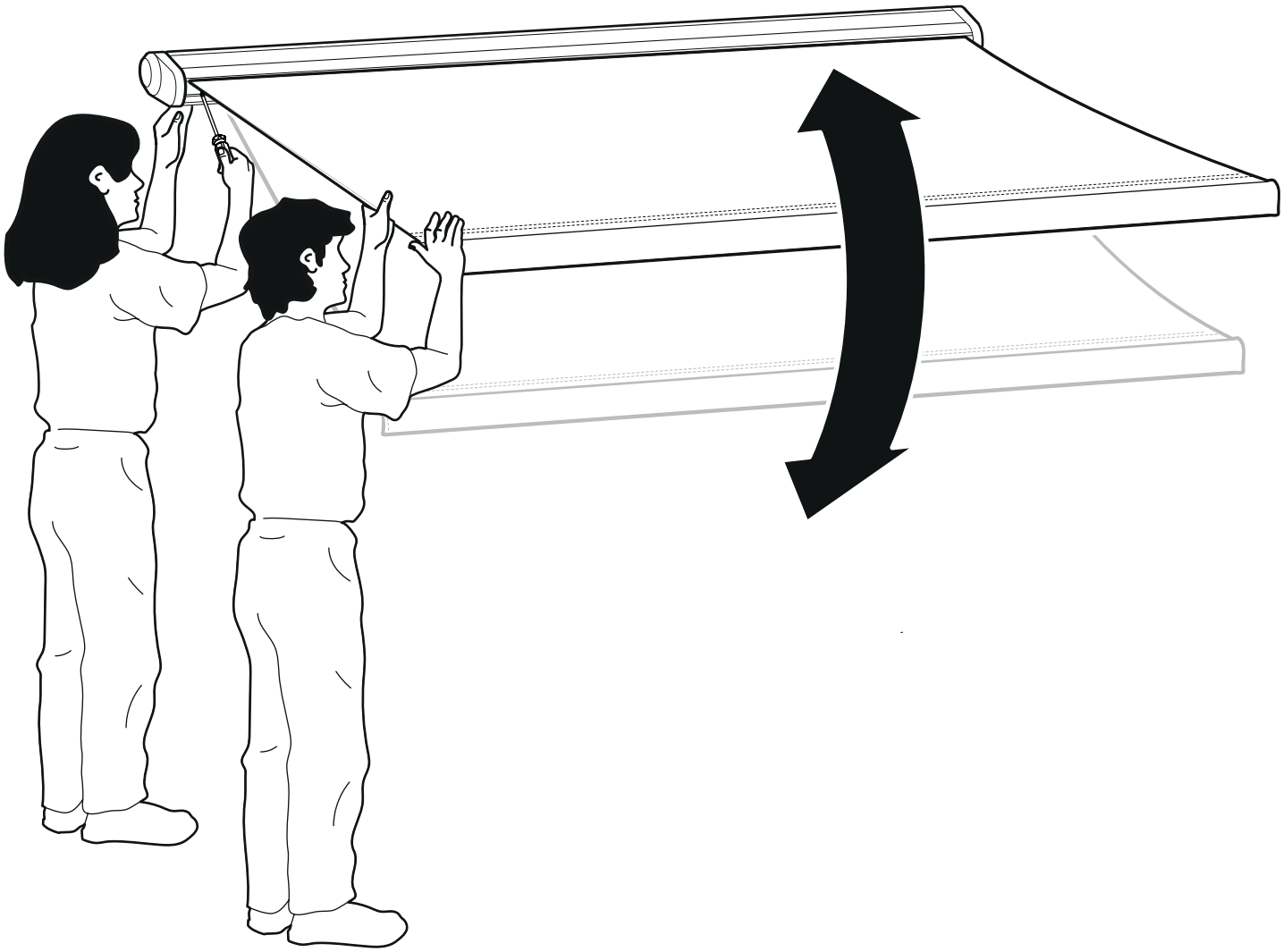

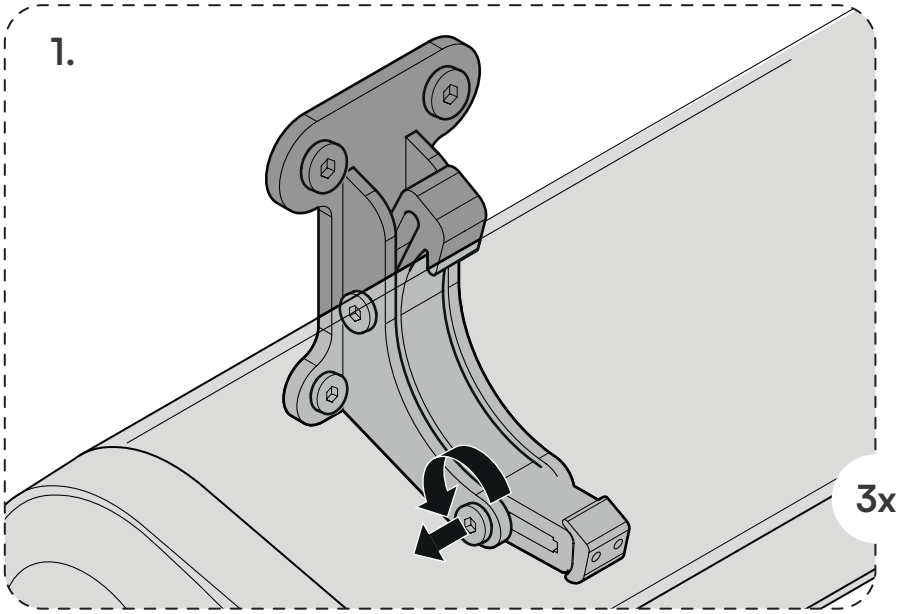
1.
3x

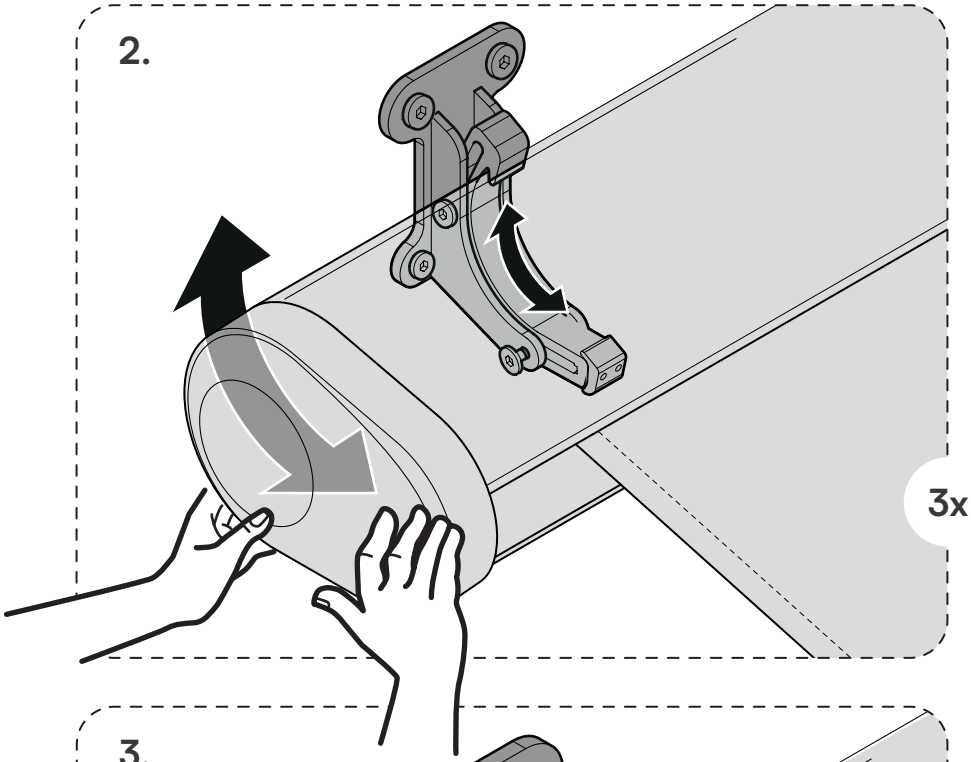
2.
3x

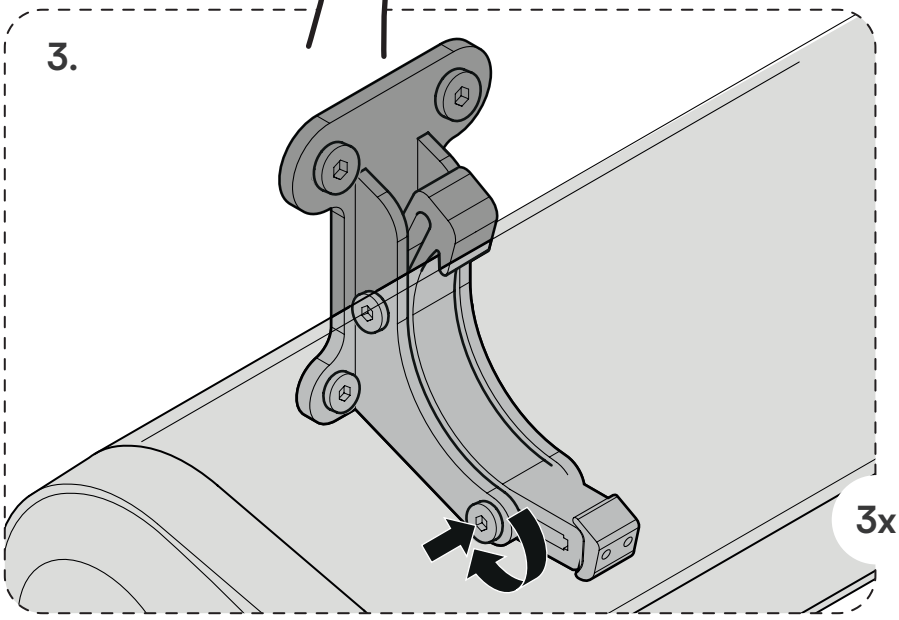
3.
3x

Schließpunkt einstellen

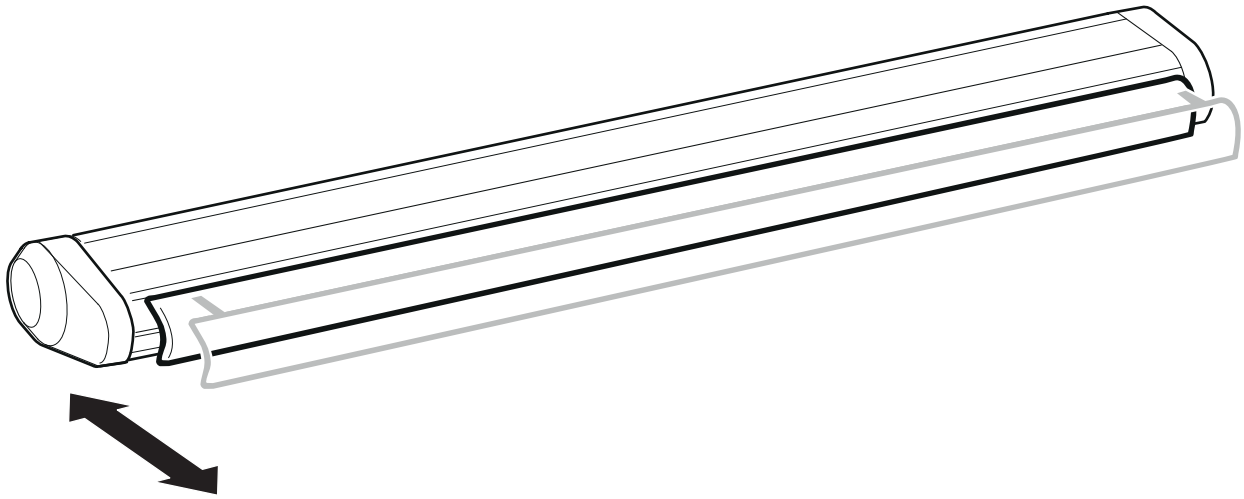

1. Markise ganz schließen

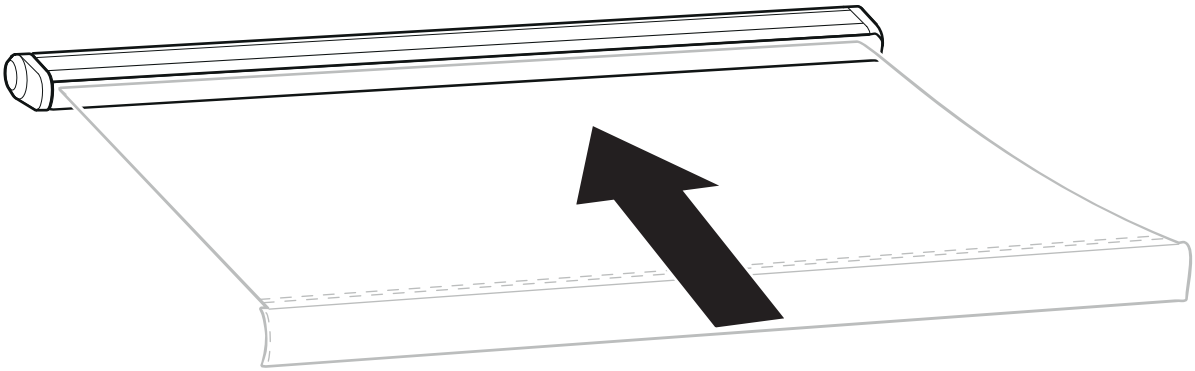

2. Untere Schraube justieren

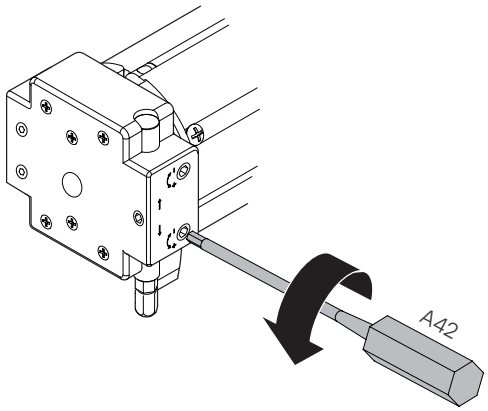

3. Stopp-Taste drücken

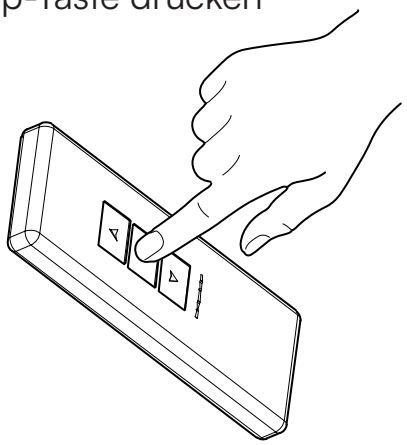

12

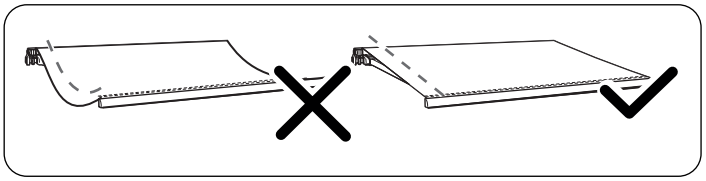

Öffnungspunkt einstellen

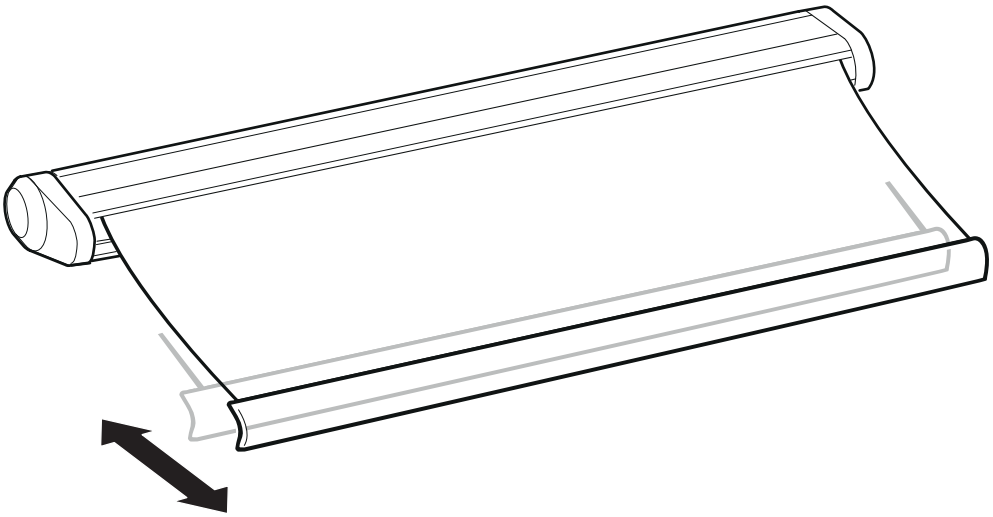

1. Markise ganz öffnen

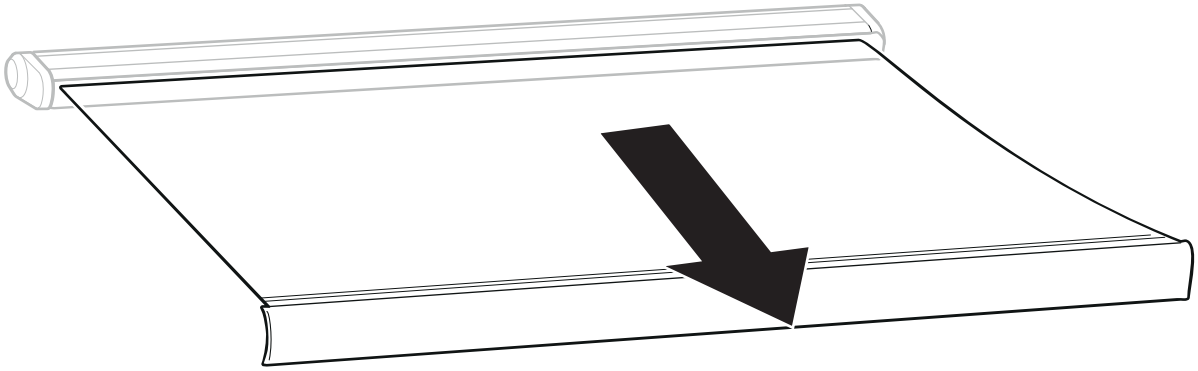

2. Obere Schraube justieren

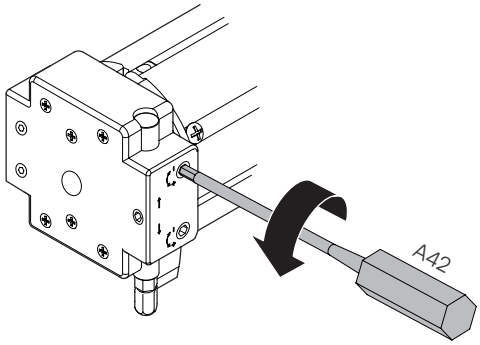

3. Stopp-Taste drücken

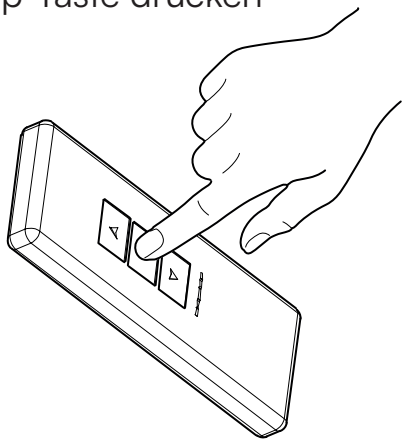

Geschafft!

STEELSØN

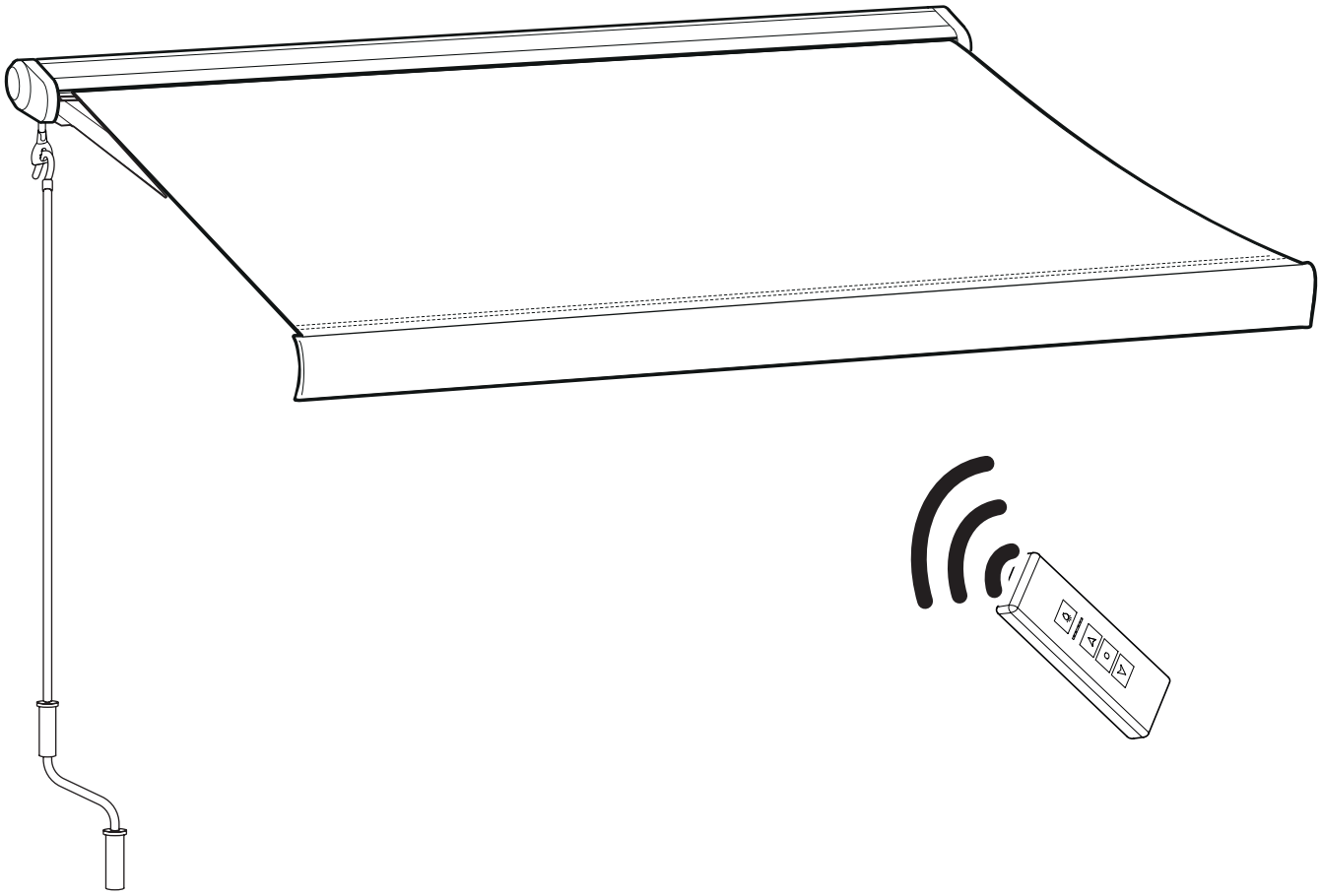

Fragen?

Wir sind für Dich da!

Scanne den QR-Code oder schreib uns an **service@bela-living.de.**
Gemeinsam kriegen wir jedes Problem gelöst!

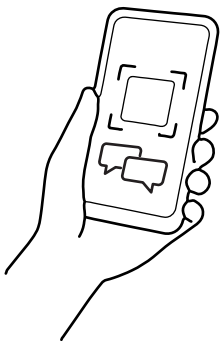

STEELSØN

Bitte die nachfolgenden Sicherheits- und Montagehinweise beachten und diese Anleitung aufbewahren!

CE	Dieses Gerät erfüllt die Richtlinie 2014/30/EU. Die vollständige EU-Konformitätserklärung ist unter dem Link https://bl-lv.de/r/d8wz6pbz verfügbar.
0-3	Enthält kleine Teile, die verschluckt werden können und eine Erstickungsgefahr darstellen. Nicht geeignet für Kinder unter drei Jahren.
	Vorsicht, Gefahr durch heiße Oberflächen!
	Vorsicht, Gefahr des elektrischen Schlags!
	Warnung vor Handverletzungen (Klemmgefahr, bewegliche Teile)
	Warnung vor feuergefährlichen Stoffen (wegen Batterie)
	Warnung vor Explosionsgefahr (wegen Batterie)

Beschreibung des Produkts

Dieses Produkt ist eine Motor betriebene Vollkassettenmarkise mit Fernsteuerung.

Technische Daten	300x250 cm	350x250 cm	350x300 cm	400x300 cm
Tuchbreite (L)	2,86 m	3,36 m	3,36 m	3,86 m
Ausfall (H)	2,41 m	2,41 m	2,92 m	2,91 m
Gewicht (netto)	42,4 kg	48,3 kg	50,2 kg	54,35 kg
Wandhalterungen	2	2	3	3
Betonanker (Stück)	8	8	12	12
Anzahl Gelenkarme	2	2	2	2
Windklasse	Klasse 1 (Beaufort 4)			
Motor	230 V / 50 Hz (optional 110 V / 60 Hz), Schutzart IPX4			
Schutzklasse	Schutzklasse I (Erdung erforderlich)			
Funkfrequenz	433 MHz			
Fernbedienung	Funkhandsender			
Batterie Fernbedienung	CR2450 3V Batterie			
Entsorgung	gemäß ElektroG & BattG, nicht im Hausmüll entsorgen			

Windwiderstandsklassen für Markisen

Klasse 0	Die Markise sollte bei Wind nicht genutzt werden. Sie darf nicht ausgefahren bleiben.
Klasse 1	Windgeschwindigkeiten von bis zu 28 km/h (Windstärke 4) sind möglich. Lose Zweige und lose Äste bewegen sich, Staub wird aufgewirbelt.
Klasse 2	Windgeschwindigkeiten von bis zu 38 km/h (Windstärke 5) sind möglich. Kleine Laubbäume beginnen zu schwanken.
Klasse 3	Windgeschwindigkeiten von bis zu 49 km/h (Windstärke 6) sind möglich. Starke Äste bewegen sich, das Festhalten eines Regenschirms wird schwierig

Erklärung der Schutzklassen

Schutzklasse I = Dieses Gerät hat einen Schutzleiteranschluss. Der Schutzleiter (gelb-grüne Ader) muss an die mit ⏚ gekennzeichnete Klemme angeschlossen werden.

Schutzklasse II = Dieses Gerät ist doppelt isoliert und darf nicht an einen Schutzleiter angeschlossen werden.

Bestimmungsgemäße Verwendung

Die Markise dient dem Sonnenschutz auf Balkonen, Terrassen oder Fassaden.
Sie darf nicht als Regenschutz, Sichtschutz oder zur Überdachung von Flächen mit offener Flamme genutzt werden.
Der Betrieb darf nur mit dem mitgelieferten Motor und Steuerungssystem erfolgen.
Jegliche Umbauten, Erweiterungen oder Änderungen an der Elektrik sind unzulässig.

Haftungsausschluss

Der Hersteller haftet nicht für Schäden, die durch:

- unsachgemäße Montage, Installation oder Bedienung,
- Nichtbeachtung dieser Anleitung,
- eigenmächtige Änderungen am Produkt,
- Verwendung ungeeigneter Ersatzteile oder Zubehörteile,
- oder Witterungseinflüsse außerhalb der zulässigen Betriebsbedingungen entstehen

Für Folgeschäden (z. B. Gebäudeschäden, elektrische Defekte, Verletzungen) übernimmt der Hersteller keine Haftung.
Ansprüche auf Schadenersatz, gleich welcher Art, sind ausgeschlossen, sofern sie nicht auf vorsätzlichem oder grob fahrlässigem Verhalten des Herstellers beruhen.

Sicherheitsinformationen

Bitte lies diese Hinweise aufmerksam durch, bevor du deine Markise montierst oder verwendest.

GEFAHR — Stromschlag durch Netzspannung

- Die Markise enthält elektrische Bauteile (Motor, Steuerung).
- Der Anschluss erfolgt an AC 230 V / 50 Hz
- Die Markise gehört zur Schutzklasse I und muss an einen geerdeten Stromkreis angeschlossen werden.
- Der elektrische Anschluss und sämtliche Installationsarbeiten dürfen nur durch Elektrofachkräfte durchgeführt werden.
- Vor Wartung, Reinigung oder Umbau musst du die Markise vollständig vom Strom trennen.
- Schutzart IP44: Spritzwasserschutz, nur für den Außenbereich geeignet, nicht vollständig wasserdicht.

WARNUNG — Quetschgefahr durch bewegliche Gelenkarme

- Beim Aus- und Einfahren besteht Verletzungsgefahr durch die sich öffnenden Arme.
- Halte Kinder, Haustiere und Personen vom Bewegungsbereich fern.
- Bediene die Markise nur bei direktem Sichtkontakt.
- Keine Gegenstände unter der Markise lagern oder befestigen.

WARNUNG — Explosions- und Verschluckungsgefahr (Batterie)

- Die Fernbedienung verwendet eine CR2450 3V Batterie.
- Batterien können beim Verschlucken lebensgefährlich werden oder bei falscher Handhabung explodieren.
- Batterie außerhalb der Reichweite von Kindern aufbewahren.
- Nur gleiche oder gleichwertige Batterietypen einsetzen.
- Vermeide Hitze, Feuer, Öffnen oder Kurzschluss der Batterie.

VORSICHT — Gefahr durch heiße Oberflächen

- Der Antriebsmotor kann sich im Betrieb stark erwärmen.
- Berühre diese Bauteile nicht während oder unmittelbar nach dem Betrieb.
- Keine hitzeempfindlichen oder brennbaren Gegenstände abdecken oder anlehnen.

Entsorgung

Wichtige Hinweise zur Entsorgung (ElektroG & BattG)
Elektrische Bauteile deiner Markise (wie Motor, Steuerung und Fernbedienung) dürfen nicht über den Hausmüll entsorgt werden. Sie fallen unter das Elektro- und Elektronikgerätegesetz (ElektroG) und müssen getrennt gesammelt und recycelt werden.

Gib ausgediente elektrische Komponenten bei einer autorisierten Sammelstelle für Elektro- und Elektronikgeräte ab. Informationen zu Sammelstellen findest du bei deiner Stadt/Gemeinde oder unter: www.stiftung-ear.de

Das Symbol der durchgestrichenen Mülltonne zeigt dir, dass diese Bauteile separat entsorgt werden müssen.

Entsorgung der Batterie (BattG)
Die Fernbedienung der Markise enthält eine CR2450 3V Batterie. Auch Batterien dürfen nicht in den Hausmüll gegeben werden. Du bist gesetzlich verpflichtet, Batterien getrennt zurückzugeben, z. B. in jedem Geschäft mit Batterieannahme oder bei kommunalen Sammelstellen.

Entferne die Batterie aus der Fernbedienung, bevor du die Markise oder die Elektronik entsorgst.

Achte beim Austausch darauf, nur gleiche oder gleichwertige Batterien zu verwenden.

Motorentsorgung
Wenn der Motor ersetzt oder ausgebaut wird, muss er vor der Abgabe vom Stromnetz getrennt und fachgerecht demontiert werden. Auch der Motor wird als Elektroaltgerät entsorgt.

Herstellerinformationen

Bela Living GmbH
Wallstr. 9-13
10179 Berlin
Deutschland

Kontaktieren Sie unseren Kundenservice bei Fragen oder Reklamationen.
E-Mail: service@bela-living.de